ΗΛΙΟΘΕΡΜΙΚΑ ΣΥΣΤΗΜΑΤΑ

VENMAN

ENERGY SAVING PRODUCTS

WWW.VENMAN.GR

ΠΕΡΙΕΧΟΜΕΝΑ

ΕΤΑΙΡΙΚΟ ΠΡΟΦΙΛ VENMAN

Ποιοί είμαστε 3
Ποιότητα και ευθύνη 4
Οι λύσεις που προσφέρουμε 6
Η Venman σε νούμερα 8

ΠΡΟΪΟΝΤΑ ΗΛΙΟΘΕΡΜΙΚΩΝ ΣΥΣΤΗΜΑΤΩΝ

Μπόιλερ Ηλιοθερμικών Συστημάτων 10
Μπόιλερ τύπου ECO-F 12
Μπόιλερ τύπου ECO-SXF 14
Μπόιλερ τύπου VHP-TT 16

Συλλέκτες Ηλιοθερμικών Συστημάτων 18
Συλλέκτης H81 20
Συλλέκτης H81 Aluminium 22
Συλλέκτης H81 MP 24
Συλλέκτης H81 MP Aluminium 26
Συλλέκτης H81 οριζόντιο 28

Βάσεις Ηλιοθερμικών Συστημάτων 30
Βάση τύπου DELTA 21° 32
Βάση τύπου DELTA 25° 33
Βάση τύπου DELTA 35° 34
Βάση τύπου DELTA 45° 35
Βάση τύπου Κεραμοσκεπής 36
Βάση τύπου Z μόνο για συλλέκτη 37
Βάση τύπου DELTA χωρίς θέση για δοχείο 38
Βάση για Δεξαμενή 500L 39
Βάση χαμηλού προφίλ 15° για έναν συλλέκτη 40
Βάση χαμηλού προφίλ 15° για δύο συλλέκτες 41

Παρελκόμενα Ηλιοθερμικών Συστημάτων 42

Ολοκληρωμένες Λύσεις Ηλιοθερμοσιφωνικών Συστημάτων με Διεθνείς Πιστοποίησεις 48

Ποιοτικός Έλεγχος για Υλικά και Προϊόντα 52

VENMAN

ENERGY SAVING PRODUCTS

Η μεγαλύτερη OEM/ODM εταιρία του κλάδου δεξαμενών κεντρικής θέρμανσης νερού χρήσης και ηλιοθερμικών συστημάτων στην Ελλάδα.

Η Εταιρία μας εξυπηρετεί τις ανάγκες των μεγαλύτερων και ποιοτικότερων brands στην Ελληνική αγορά.

Παράγοντας και διανέμοντας ένα μοναδικό χαρτοφυλάκιο προϊόντων ποιότητας, έχει ιδιαίτερα δυναμική παρουσία στην αγορά και διαδραματίζει ηγετικό ρόλο σε όλες τις εξελίξεις και βελτιώσεις του κλάδου. Εξετάζουμε διαρκώς κάθε δυνατότητα επέκτασης και εξέλιξης της γκάμας των προϊόντων μας με στόχο να προσφέρουμε στους πελάτες μας ένα ολοένα ευρύτερο φάσμα επιλογών. Λαμβάνουμε όλα τα απαραίτητα μέτρα για να διασφαλίσουμε ότι τα προϊόντα μας είναι της υψηλότερης δυνατής ποιότητας.

Με αίσθημα ευθύνης εστιάζουμε πάντα στις ανάγκες των πελατών μας δημιουργώντας μια πραγματική εταιρική σχέση με στόχο την επιδίωξη της αμοιβαίας επιτυχίας.

Διαθέτουμε υψηλό επίπεδο εμπειρίας και τεχνογνωσίας, και έχουμε καταφέρει να συμμετέχουμε ενεργά σε όλες τις εξελίξεις και βελτιώσεις του κλάδου.

WWW.VENMAN.GR

ΣΤΟΧΟΣ ΜΑΣ ΕΙΝΑΙ Η ΔΗΜΙΟΥΡΓΙΑ ΠΡΩΤΟΠΟΡΙΑΚΩΝ ΠΡΟΪΟΝΤΩΝ ΜΕ ΠΟΛΛΑΠΛΕΣ ΔΥΝΑΤΟΤΗΤΕΣ ΚΑΙ ΕΥΕΛΙΞΙΑ ΩΣΤΕ ΝΑ ΑΝΤΑΠΟΚΡΙΝΟΝΤΑΙ ΣΕ ΚΑΘΕ ΝΕΑ ΑΝΑΓΚΗ ΤΗΣ ΑΓΟΡΑΣ ΣΑΣ

Ποιότητα και ευθύνη

Τα προϊόντα παράγονται σύμφωνα με αυστηρές προδιαγραφές ποιότητας και λαμβάνουν διεθνείς τεχνικές πιστοποιήσεις. Διαθέτουμε πιστοποίηση ISO από το 2002 και όλα τα προϊόντα μας κατασκευάζονται κάτω από ακριβείς δοκιμές, συστηματικές επιθεωρήσεις και ενδελεχείς έλεγχους παρέχοντας, με αυτόν τον τρόπο, υψηλά επίπεδα αξιοπιστίας και ασφάλειας.

Προσφέροντας κορυφαία ποιότητα, προσπαθούμε για την τελειότητα σε όλους τους τομείς της επιχείρησής μας. Στόχος μας είναι, καθώς προχωρούμε μπροστά για το μέλλον της ηλιακής θέρμανσης, κάθε γενιά των προϊόντων μας να είναι ουσιαστικά καλύτερη από την προηγούμενη.

ΟΙ ΑΞΙΕΣ ΜΑΣ

> **Εμπιστοσύνη**
Συμπεριφερόμαστε με ακεραιότητα και τηρούμε τις δεσμεύσεις μας προς τους πελάτες μας.

> **Ασφάλεια**
Επιδιώκουμε μέσω των προϊόντων και υπηρεσιών μας η κάθε εκδήλωση μας να εμπεριέχει αυτό το συναίσθημα.

> **Γνώση**
Αντιλαμβανόμαστε, ακούμε και μαθαίνουμε, με στόχο μας πάντα την εξέλιξη και την καινοτομία.

> **Κερδίζουμε με τους πελάτες μας**
Οι πελάτες μας είναι η καρδιά όλων όσων κάνουμε.

Η ΑΠΟΣΤΟΛΗ ΜΑΣ

> Ανταποκρινόμαστε στις ανάγκες των πελατών μας.
> Υποστηρίζουμε τους συνεργάτες μας.
> Κατασκευάζουμε όλο και πιο φιλικά στον χρήστη αλλά και στο περιβάλλον προϊόντα.

Οι λύσεις που προσφέρουμε

Παρέχοντας υπηρεσίες OEM & ODM, εδώ και 50 χρόνια, έχουμε καταφέρει να δημιουργήσουμε μια ολοκληρωμένη γκάμα προϊόντων η οποία ανταποκρίνεται σχεδόν σε όλες τις απαιτήσεις των διεθνών αγορών. Παράλληλα προσφέροντας υπηρεσίες ODM έχουμε την δυνατότητα να προσαρμόζουμε το προϊόν στις εκάστοτε ειδικές ανάγκες που μπορεί να χρειαστείτε.

Με αυτόν τον τρόπο προσφέρουμε εξατομικευμένες λύσεις σύμφωνα με τις ειδικές απαιτήσεις για κάθε εφαρμογή που αφορά στην τεχνολογία θέρμανσης. Το τεχνικό τμήμα της εταιρίας μας, θα σας βοηθήσει και θα σας προτείνει λύσεις για όποια ιδιαιτερότητα ή δυσκολία συναντήσετε. Κατασκευαστικά δραστηριοποιούμαστε στους παρακάτω πέντε τομείς:

ΗΛΙΟΘΕΡΜΟΣΙΦΩΝΙΚΑ ΣΥΣΤΗΜΑΤΑ

> Κλειστού κυκλώματος ηλιακούς θερμοσίφωνές χωρητικότητας από 80 έως 500 λίτρα.
> Ανοιχτού κυκλώματος ηλιακούς θερμοσίφωνές χωρητικότητας από 80 έως 500 λίτρα.
> Ηλιακούς θερμοσίφωνες αντλιών θερμότητας χωρητικότητας από 150 έως 500 λίτρα.

ΣΥΣΤΗΜΑΤΑ ΣΤΗΡΙΞΗΣ ΗΛΙΟΘΕΡΜΙΚΩΝ ΣΥΣΤΗΜΑΤΩΝ

> Σύστημα στήριξης ηλιακών θερμοσιφωνικών συστημάτων βαρέως τύπου ΔΕΛΤΑ.
> Συστήματα στήριξης ηλιοθερμικών συστημάτων (*κεραμοσκεπής*).
> Συστήματα στήριξης χαμηλού ύψους.

ΔΕΞΑΜΕΝΕΣ ΚΕΝΤΡΙΚΗΣ ΘΕΡΜΑΝΣΗΣ ΚΑΙ ΔΟΧΕΙΑ ΑΔΡΑΝΕΙΑΣ ΒΕΒΙΑΣΜΕΝΗΣ ΚΥΚΛΟΦΟΡΙΑΣ

> Δεξαμενές θέρμανσης ΖΝΧ με εύρος χωρητικότητας από 150 έως 9.000 λίτρα.
> Δοχεία αδράνειας με εύρος χωρητικότητας από 80 έως 9000 λίτρα.
> Δεξαμενές COMBI με εύρος χωρητικότητας από 500 μέχρι 9000 λίτρα.
> Δεξαμενές για αντλίες θερμότητας με εύρος χωρητικότητας από 200 μέχρι 1000 λίτρα.
> Οριζόντιες δεξαμενές ΖΝΧ και αδράνειας με εύρος χωρητικότητας από 1000 μέχρι 9000 λίτρα.

Όλα τα παραπάνω μπορούν να κατασκευαστούν κατά παραγγελία μέχρι και τα 20000 λίτρα.

ΗΛΙΑΚΟΙ ΘΕΡΜΙΚΟΙ ΣΥΛΛΕΚΤΕΣ

> Επίπεδοι ηλιακοί συλλέκτες full face, επιλεκτικής επιφάνειας από 1,25m² εώς 2,5m².
> Επίπεδοι ηλιακοί θερμικοί συλλέκτες Full face laser υψηλών αποδόσεων και υβριδικής μόνωσης τύπου harp επιφάνειας από 2,0m² έως 2,5m².

ΠΡΟΪΟΝΤΑ ΚΑΙ ΕΞΑΡΤΗΜΑΤΑ ΑΣΦΑΛΕΙΑΣ ΣΥΣΤΗΜΑΤΩΝ

> Δοχεία διαστολής κλειστού κυκλώματος χωρίς μεμβράνη.
> Βαλβίδες ασφάλειας θερμοκρασίας και πίεσης για ηλιοθερμικά συστήματα.
> Ειδικά καλύμματα συλλεκτών για προστασία από υπερθέρμανση.
> Ειδικό αντιψυκτικό υγρό κλειστών θερμικών κυκλωμάτων με πιστοποιητικό INS HT1.

Η ολοκληρωμένη σειρά προϊόντων μας είναι σχεδιασμένη για να καλύπτει όλες τις ανάγκες. Από την καθημερινή οικιακή χρήση μέχρι υψηλών απαιτήσεων βιομηχανική χρήση.
Η ετήσια παραγωγική μας δυνατότητα καλύπτει κατά ελάχιστο τις 140.000 δεξαμενές ή τα 42.000.000 λίτρα. Η αξία των προϊόντων μας δεν είναι μόνο τα τεχνικά και λειτουργικά χαρακτηριστικά γνωρίσματά τους, αλλά και η ικανότητά τους να επιλύουν τις διαφορετικές απαιτήσεις σας.

ΕΧΟΥΜΕ ΤΗ ΔΥΝΑΤΟΤΗΤΑ ΝΑ ΠΡΟΣΑΡΜΟΖΟΥΜΕ ΤΟ ΠΡΟΪΟΝ ΣΤΙΣ ΕΚΑΣΤΟΤΕ ΕΙΔΙΚΕΣ ΑΝΑΓΚΕΣ ΠΡΟΣΦΕΡΟΝΤΑΣ ΕΞΑΤΟΜΙΚΕΥΜΕΝΕΣ ΛΥΣΕΙΣ ΓΙΑ ΚΑΘΕ ΕΦΑΡΜΟΓΗ ΠΟΥ ΑΦΟΡΑ ΣΤΗΝ ΤΕΧΝΟΛΟΓΙΑ ΘΕΡΜΑΝΣΗΣ

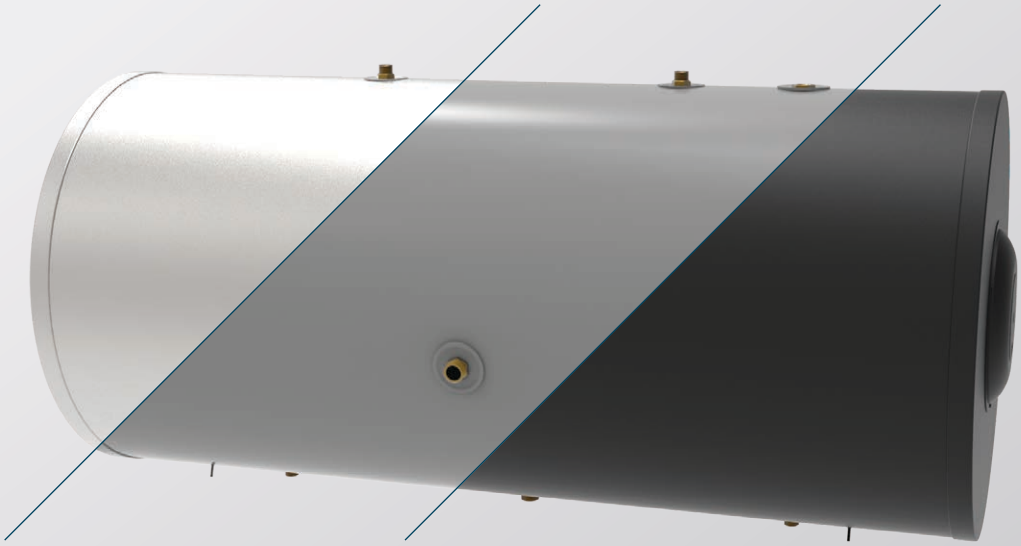

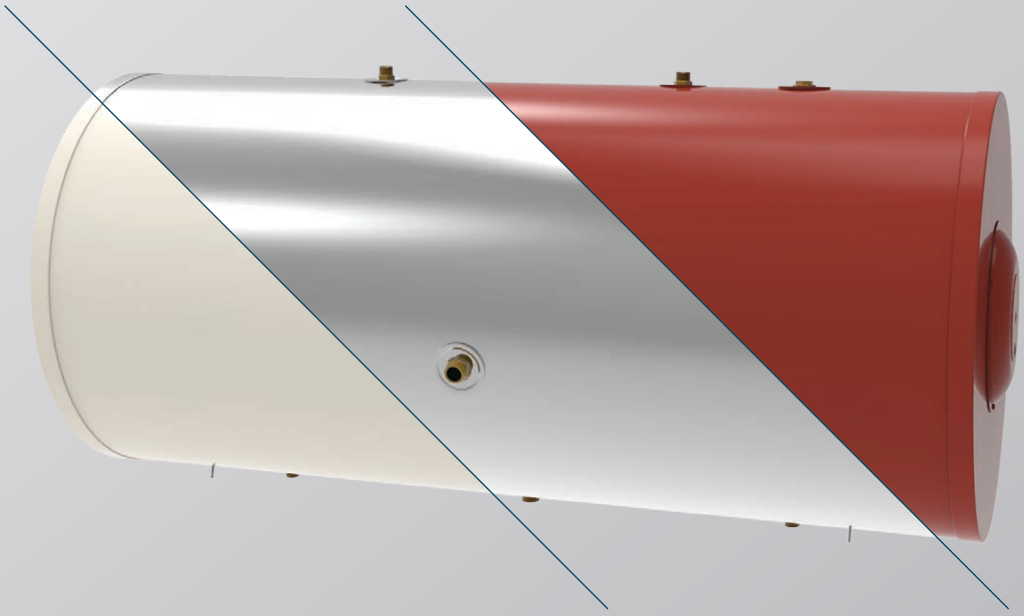

Η Venman σε νούμερα

3	7	10	8
ΜΟΝΑΔΕΣ ΠΑΡΑΓΩΓΗΣ	ΓΡΑΜΜΕΣ ΚΑΤΑΣΚΕΥΗΣ	ΓΡΑΜΜΕΣ ΣΥΝΑΡΜΟΛΟΓΗΣΗΣ	ΓΡΑΜΜΕΣ ΣΥΣΚΕΥΑΣΙΑΣ

150,000

ΕΤΗΣΙΑ ΠΑΡΑΓΩΓΗ
ΠΡΟΪΟΝΤΩΝ

200

ΣΥΝΕΡΓΑΖΟΜΕΝΕΣ
ΕΤΑΙΡΙΕΣ ΣΕ ΟΛΟ ΤΟΝ ΚΟΣΜΟ

40

ΧΩΡΕΣ ΠΑΡΟΥΣΙΑΣ
ΠΡΟΪΟΝΤΩΝ VENMAN ΠΑΓΚΟΣΜΙΩΣ

Η VENMAN υποστηρίζει brands με επιτυχία σε πολλές αγορές παγκοσμίως. Οι κατασκευαστικές δυνατότητές μας σε συνδυασμό με την πολύχρονη εμπειρία μας στην Ελλάδα και στο εξωτερικό, μας βοηθάνε καθημερινά να δημιουργούμε προϊόντα τα οποία ξεχωρίζουν και κερδίζουν όλο και μεγαλύτερο μερίδιο στην εγχώρια και διεθνή αγορά.

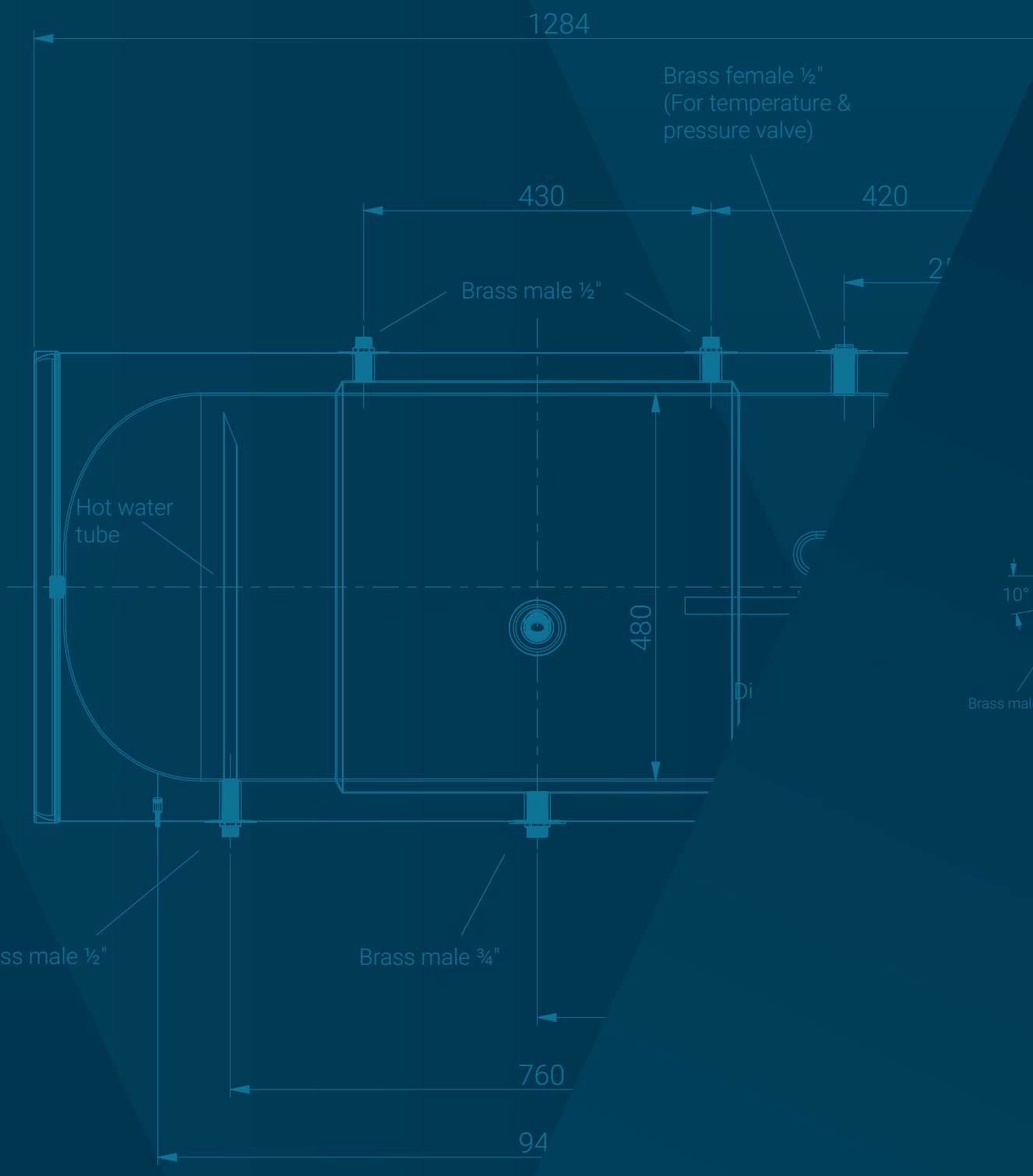

Οι προδιαγραφές και ο σχεδιασμός υπόκεινται σε αλλαγές χωρίς καμιά προειδοποίηση.

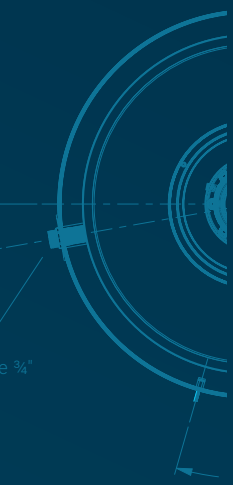

VENMAN
ENERGY SAVING PRODUCTS

ΜΠΟΪΛΕΡ ΗΛΙΟΘΕΡΜΙΚΩΝ ΣΥΣΤΗΜΑΤΩΝ

Ακολουθώντας πάντα τις τάσεις και τις ανάγκες της αγοράς, η VENMAN δημιούργησε τη σειρά μπόιλερ ηλιοθερμικών συστημάτων. Η νέα σειρά δημιουργήθηκε για να δώσει λύση στις απαιτήσεις των καιρών για οικονομικότερα συστήματα. Στις επόμενες σελίδες της παρουσίασης μπορείτε να δείτε όλα τα τεχνικά χαρακτηριστικά των προϊόντων.

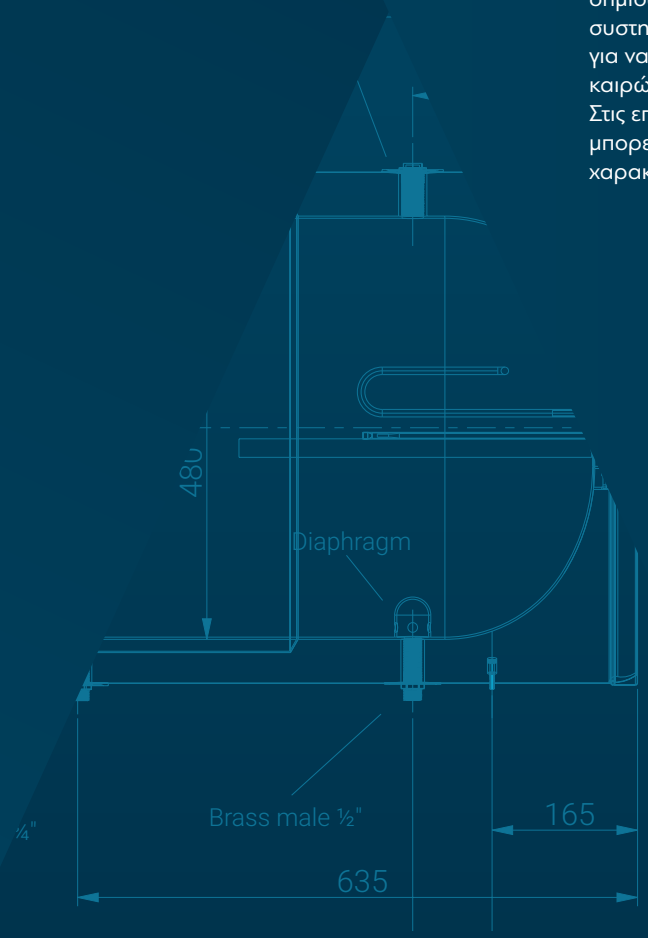

Μπόιλερ τύπου ECOF

ΤΕΧΝΙΚΕΣ ΠΡΟΔΙΑΓΡΑΦΕΣ

Υλικό Εσωτερικού Δοχείου	Λαμαρίνα DC στο δοχείο χρήσεως (*EN 10130/2006*) DC στον μανδύα (*εναλλάκτης*) (*EN 10130/2006*)
Εσωτερική Αντιδιαβρωτική Προστασία	α) ΥΓΡΟ σμάλτο (*DIN 4753-3*), ασφαλές ως προς την δημόσια υγεία (*DIN 51032 & EN 1388-2*) και β) ανόδιο μαγνησίου (*EN 12438*)
Συγκόλληση	MIG
Μόνωση	Σκληρή πολυουρεθάνη 48kg/m^3 (*DIN 53420*), αυτοσβενούμενη (*DIN 4102*)
Μέγιστη Πίεση Λειτουργίας Εσωτερικού Δοχείου	10 bar
Πίεση Δοκιμής Εσωτερικού Δοχείου	15 bar (*EN 12976-1, 4.1.6*)
Μέγιστη Πίεση Λειτουργίας Μανδύα (*εναλλάκτη*)	3,2 bar
Πίεση Δοκιμής Μανδύα (*εναλλάκτη*)	5 bar (*EN 12976-1/2006, 4.1.6*)
Μέγιστη Θερμοκρασία Λειτουργίας Εσωτερικού Δοχείου	95°C
Ηλεκτρική Αντίσταση	Προαιρετικά, κατόπιν παραγγελίας
Εξωτερική Επένδυση	Προβαμμένη γαλβανιζέ λαμαρίνα, 0,5mm (*EN 10204/2.2*)

	ΤΥΠΟΣ ECOF	**120 lt**	**150 lt**	**200 lt**	**250 lt**	**300 lt**
	Μικτή χωρητικότητα (lt)	116	144	199	242	295
A	Μήκος δοχείου (mm)	1065	1285	1285	1555	1785
B	Εξωτερική διάμετρος (mm)	Ø 500	Ø 500	Ø 580	Ø 580	Ø 580
C	Διάμετρος κυρίως δοχείου (mm)	Ø 400	Ø 400	Ø 480	Ø 480	Ø 480
	Χωρητικότητα μανδύα (lt)	6	8	9	12	19
D	Διάμετρος φλάντζας (mm)	Ø 140	Ø 140	Ø 140	Ø 140	Ø 140
	Βάρος (kg)	46	58	68	82	100

ΔΙΑΘΕΣΙΜΟΙ ΧΡΩΜΑΤΙΣΜΟΙ
(ΠΡΟΒΑΜΜΕΝΗ ΓΑΛΒΑΝΙΖΕ ΛΑΜΑΡΙΝΑ)

RAL 9006 RAL 9007

RAL 9010 RAL 1015

RAL 9005

ΕΝΑΛΛΑΚΤΙΚΑ ΥΛΙΚΑ ΓΙΑ ΕΞΩΤΕΡΙΚΑ ΠΕΡΙΒΛΗΜΑΤΑ

ΑΛΟΥΜΙΝΙΟ

INOX

MAGNELIS

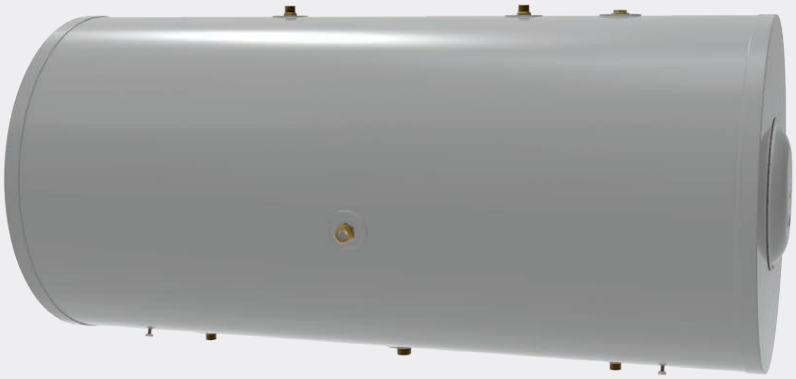

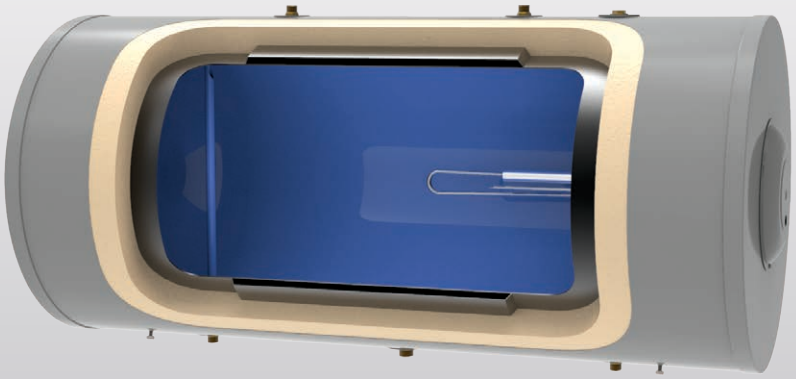

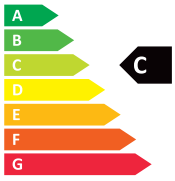

E	Παροχή συμπλήρωσης υγρών εναλλάκτη και προαιρετικά τοποθέτησης δοχείου διαστολής		
P	Παροχή για σύνδεση βαλβίδας πίεσης για την προστασία του μανδύα		
V	Παροχή για σύνδεση βαλβίδας πίεσης και θερμοκρασίας για την προστασία του κορμού		
DWO	Έξοδος ζεστού νερού χρήσεως	**JO**	Έξοδος κρύου νερού κλειστού κυκλώματος
DWI	Είσοδος κρύου νερού χρήσεως	**JI**	Είσοδος ζεστού νερού κλειστού κυκλώματος

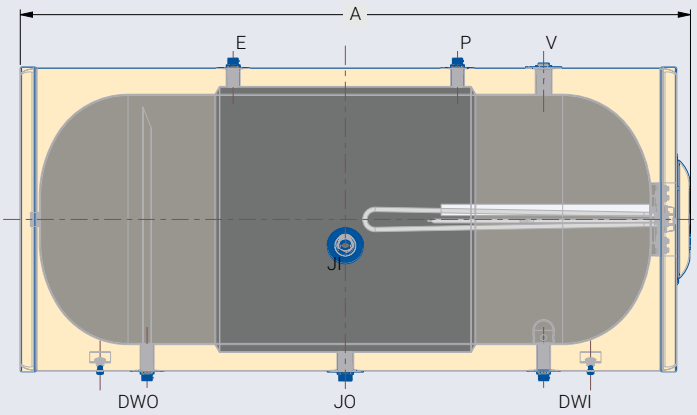

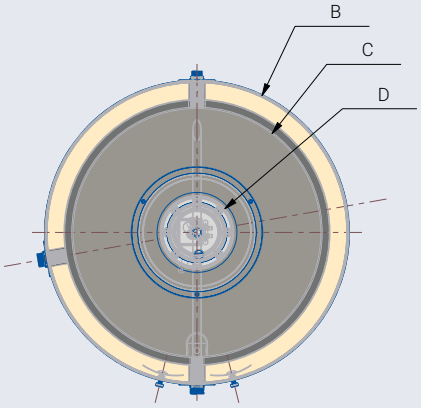

Μπόιλερ τύπου SXF

ΤΕΧΝΙΚΕΣ ΠΡΟΔΙΑΓΡΑΦΕΣ

Υλικό Εσωτερικού Δοχείου	Λαμαρίνα DC στο δοχείο χρήσεως (*EN 10130/2006*) DC στον μανδύα (*εναλλάκτης*) (*EN 10130/2006*)
Εσωτερική Αντιδιαβρωτική Προστασία	α) ΥΓΡΟ σμάλτο (*DIN 4753-3*), ασφαλές ως προς την δημόσια υγεία (*DIN 51032 & EN 1388-2*) και β) ανόδιο μαγνησίου (*EN 12438*)
Συγκόλληση	MIG
Μόνωση	Σκληρή πολυουρεθάνη 48kg/m^3 (*DIN 53420*), αυτοσβενούμενη (*DIN 4102*)
Μέγιστη Πίεση Λειτουργίας Εσωτερικού Δοχείου	10 bar
Πίεση Δοκιμής Εσωτερικού Δοχείου	15 bar (*EN 12976-1, 4.1.6*)
Μέγιστη Πίεση Λειτουργίας Μανδύα (*εναλλάκτη*)	3,2 bar
Πίεση Δοκιμής Μανδύα (*εναλλάκτη*)	5 bar (*EN 12976-1/2006, 4.1.6*)
Μέγιστη Θερμοκρασία Λειτουργίας Εσωτερικού Δοχείου	95°C
Ηλεκτρική Αντίσταση	Προαιρετικά, κατόπιν παραγγελίας
Εξωτερική Επένδυση	Προβαμμένη γαλβανιζέ λαμαρίνα, 0,5mm (*EN 10204/2.2*)

	ΤΥΠΟΣ SXF	**120 lt**	**150 lt**	**200 lt**	**300 lt**	**500 lt**
	Μικτή χωρητικότητα (lt)	116	144	199	295	502
A	Μήκος δοχείου (mm)	1100	1330	1330	1805	1737
B	Εξωτερική διάμετρος (mm)	Ø 500	Ø 500	Ø 580	Ø 580	Ø 750
C	Διάμετρος κυρίως δοχείου (mm)	Ø 400	Ø 400	Ø 480	Ø 480	Ø 640
	Χωρητικότητα μανδύα (lt)	6	8	9	19	24
D	Διάμετρος φλάντζας (mm)	Ø 140	Ø 140	Ø 140	Ø 140	Ø 140
	Βάρος (kg)	48	60	70	102	132

ΔΙΑΘΕΣΙΜΟΙ ΧΡΩΜΑΤΙΣΜΟΙ
(ΠΡΟΒΑΜΜΕΝΗ ΓΑΛΒΑΝΙΖΕ ΛΑΜΑΡΙΝΑ)

RAL 9006 RAL 9007

RAL 9010 RAL 1015

RAL 9005

ΕΝΑΛΛΑΚΤΙΚΑ ΥΛΙΚΑ ΓΙΑ ΕΞΩΤΕΡΙΚΑ ΠΕΡΙΒΛΗΜΑΤΑ

ΑΛΟΥΜΙΝΙΟ

INOX

MAGNELIS

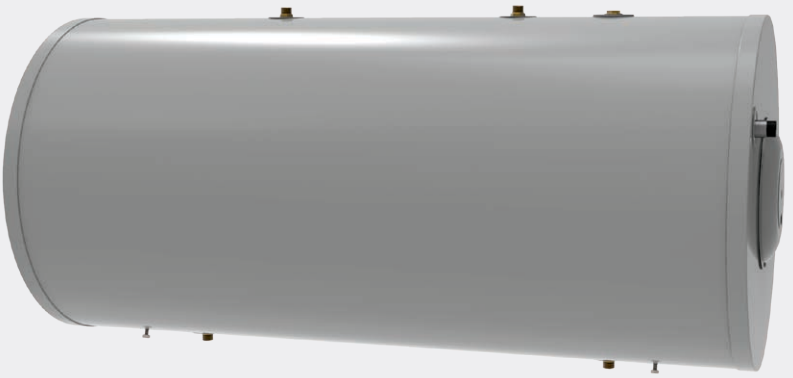

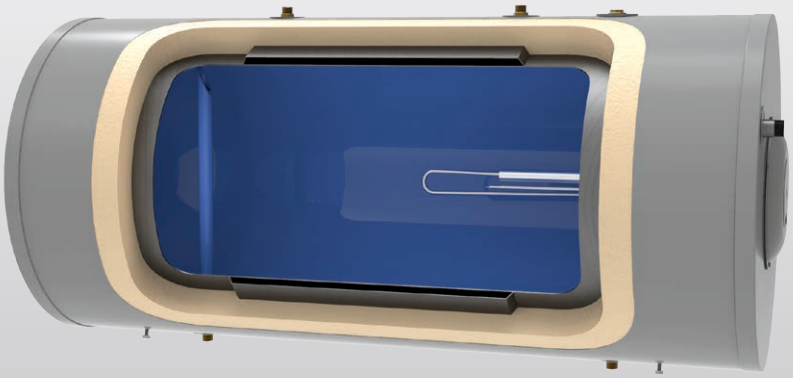

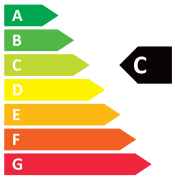

E	Παροχή συμπλήρωσης υγρών εναλλάκτη και προαιρετικά τοποθέτησης δοχείου διαστολής		
P	Παροχή για σύνδεση βαλβίδας πίεσης για την προστασία του μανδύα		
V	Παροχή για σύνδεση βαλβίδας πίεσης και θερμοκρασίας για την προστασία του κορμού		
DWO	Έξοδος ζεστού νερού χρήσεως	**JO**	Έξοδος κρύου νερού κλειστού κυκλώματος
DWI	Είσοδος κρύου νερού χρήσεως	**JI**	Είσοδος ζεστού νερού κλειστού κυκλώματος

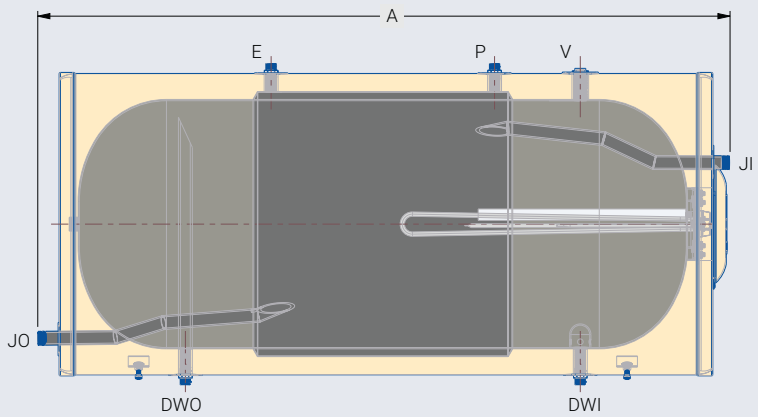

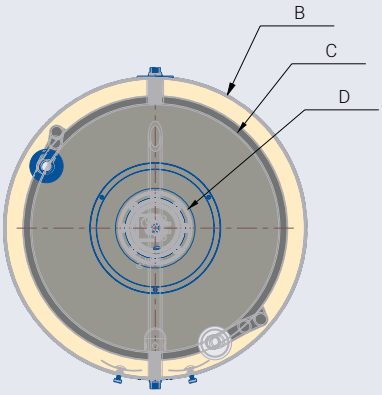

Μπόιλερ τύπου VHP-TT

ΤΕΧΝΙΚΕΣ ΠΡΟΔΙΑΓΡΑΦΕΣ

Υλικό Εσωτερικού Δοχείου	Λαμαρίνα DC στο δοχείο χρήσεως (*EN 10130/2006*) DC στον μανδύα (*εναλλάκτης*) (*EN 10130/2006*)
Εσωτερική Αντιδιαβρωτική Προστασία	α) ΥΓΡΟ σμάλτο (*DIN 4753-3*), ασφαλές ως προς την δημόσια υγεία (*DIN 51032 & EN 1388-2*) και β) ανόδιο μαγνησίου (*EN 12438*)
Συγκόλληση	MIG
Μόνωση	Σκληρή πολυουρεθάνη 48kg/m^3 (*DIN 53420*), αυτοσβενούμενη (*DIN 4102*)
Μέγιστη Πίεση Λειτουργίας Εσωτερικού Δοχείου	10 bar
Πίεση Δοκιμής Εσωτερικού Δοχείου	15 bar (*EN 12976-1, 4.1.6*)
Μέγιστη Πίεση Λειτουργίας Μανδύα (*εναλλάκτη*)	3,2 bar
Πίεση Δοκιμής Μανδύα (*εναλλάκτη*)	5 bar (*EN 12976-1/2006, 4.1.6*)
Μέγιστη Θερμοκρασία Λειτουργίας Εσωτερικού Δοχείου	95°C
Ηλεκτρική Αντίσταση	Προαιρετικά, κατόπιν παραγγελίας
Εξωτερική Επένδυση	Προβαμμένη γαλβανιζέ λαμαρίνα, 0,5mm (*EN 10204/2.2*)

ΠΛΕΟΝΕΚΤΗΜΑΤΑ

> Εναλλάκτης μεγάλης επιφάνειας και ισχύος για την εύρυθμη λειτουργία τση αντλίας θερμότητας.
> Ενιαία κατασκευή μεταξύ εναλλάκτη και δεξαμενής, έτσι ώστε να λειτουργούν σε αρμονία.
> Ελεύθερη φλάντζα για να μπορούν να γίνονται εργασίες εντός τση δεξαμενής.

	VHP-TT model	**150 lt**	**200 lt**	**300 lt**	**500 lt**
	Gross Capacity (lt)	144	199	295	502
A	Tank's Length (mm)	1285	1285	1785	1737
B	External Diameter (mm)	Ø 500	Ø 580	Ø 580	Ø 750
C	Main Tank's Diameter (mm)	Ø 400	Ø 480	Ø 480	Ø 640
	Jacket's Capacity (lt)	8	9	19	24
	Coil Surface 1" (m^2)	1,6	2,1	3,1	4
	Coil Capacity 1" (lt)	9,92	13,22	19,83	24,45
	Coil max Pressure (bar)	25	25	25	25
	Coil max Temperature (°C)	100	100	100	100
D	Flange Diameter (mm)	Ø 140	Ø 140	Ø 140	Ø 140
	Weight (kg)	84	99	130	189

ΔΙΑΘΕΣΙΜΟΙ ΧΡΩΜΑΤΙΣΜΟΙ
(ΠΡΟΒΑΜΜΕΝΗ ΓΑΛΒΑΝΙΖΕ ΛΑΜΑΡΙΝΑ)

RAL 9006 RAL 9007

RAL 9010 RAL 1015

RAL 9005

ΕΝΑΛΛΑΚΤΙΚΑ ΥΛΙΚΑ ΓΙΑ ΕΞΩΤΕΡΙΚΑ ΠΕΡΙΒΛΗΜΑΤΑ

ΑΛΟΥΜΙΝΙΟ

INOX

MAGNELIS

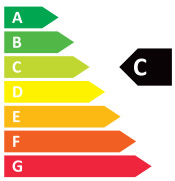

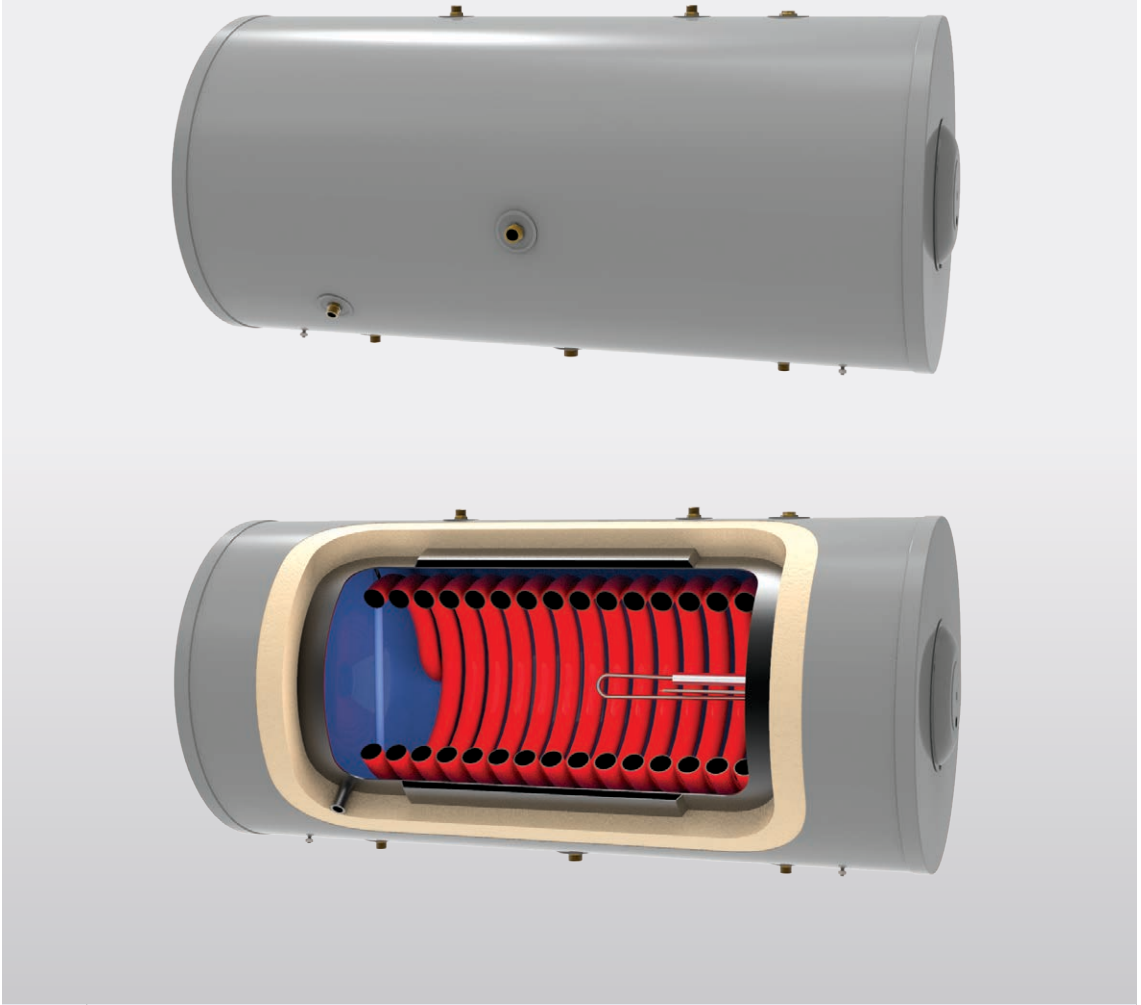

E	Παροχή συμπλήρωσης υγρών κλειστού κυκλώματος και προαιρετικά τοποθέτησης δοχείου διαστολής		
P	Παροχή για σύνδεση βαλβίδας πίεσης για την προστασία του κλειστού κυκλώματος		
V	Παροχή για σύνδεση βαλβίδας πίεσης και θερμοκρασίας για την προστασία του δοχείου νερού χρήσης		
DWO	Έξοδος ζεστού νερού χρήσεως	**JO**	Έξοδος κρύου νερού κλειστού κυκλώματος
DWI	Είσοδος κρύου νερού χρήσεως	**JI**	Είσοδος ζεστού νερού κλειστού κυκλώματος

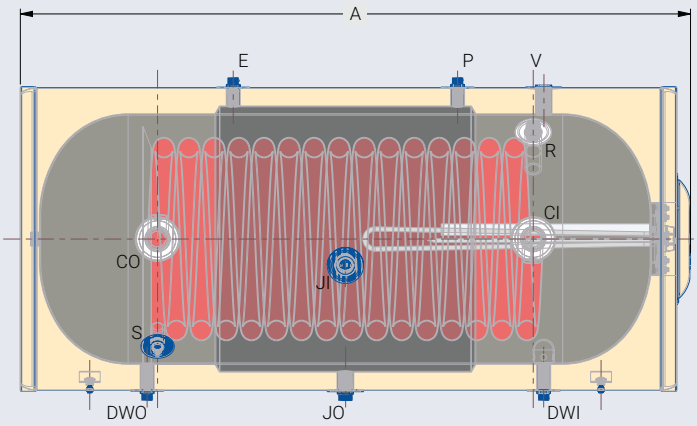

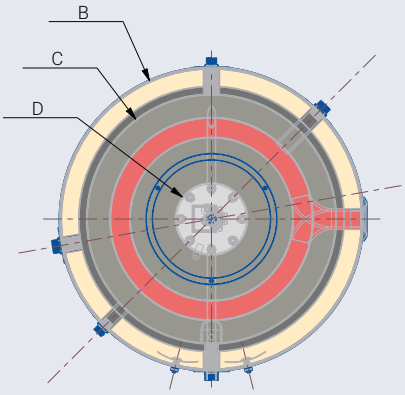

Οι προδιαγραφές και ο σχεδιασμός υπόκεινται σε αλλαγές χωρίς καμιά προειδοποίηση.

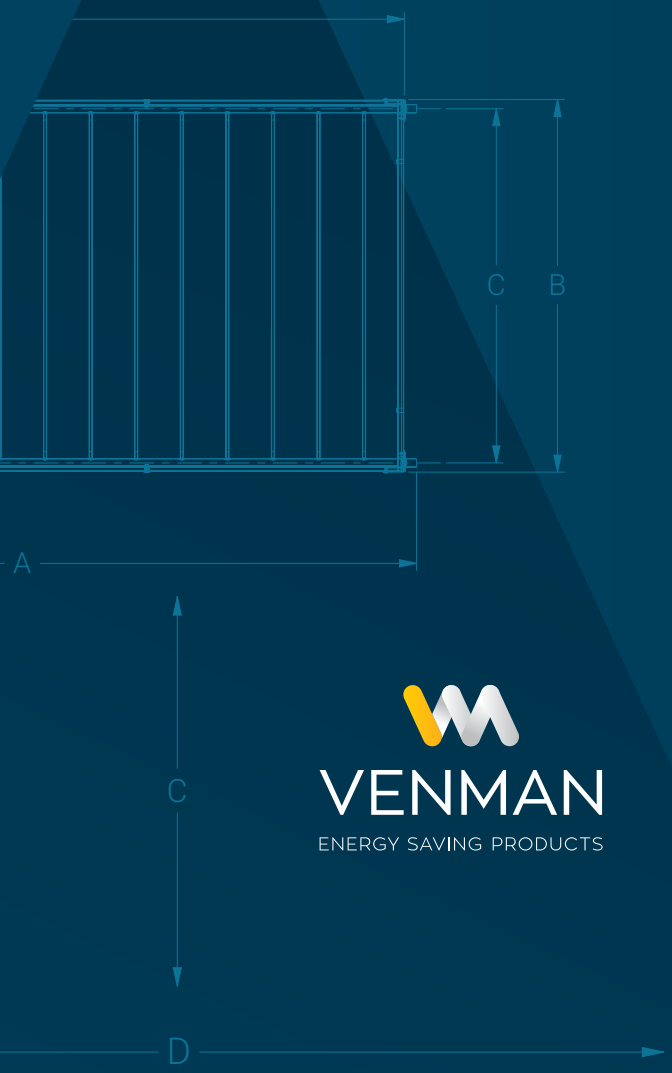

VENMAN
ENERGY SAVING PRODUCTS

ΣΥΛΛΕΚΤΕΣ ΗΛΙΟΘΕΡΜΙΚΩΝ ΣΥΣΤΗΜΑΤΩΝ

Οι ηλιακοί θερμικοί συλλέκτες επίπεδης επιφάνειας της VENMAN, διαθέτουν ενιαία επιλεκτική επιφάνεια ή Strip, ισχυρή μόνωση και έχουν σχεδιαστεί ώστε να έχουν μεγάλη θερμοχωρητικότητα και μικρή πτώση πίεσης. Παρακάτω παρέχονται αναλυτικά όλα τα τεχνικά χαρακτηριστικά από τα διαθέσιμα μοντέλα.

Συλλέκτης
H81

ΤΕΧΝΙΚΕΣ ΠΡΟΔΙΑΓΡΑΦΕΣ

ΤΕΧΝΙΚΑ ΣΤΟΙΧΕΙΑ	ΜΟΝΑΔΑ ΜΕΤΡΗΣΗΣ (SI)	ΧΑΡΑΚΤΗΡΙΣΤΙΚΑ ΣΥΛΛΕΚΤΗ H81 - FULL FACE			
ΤΥΠΟΣ		**H81 – 15**	**H81 – 20**	**H81 – 22**	**H81 – 25**
Εξωτερικές διαστάσεις (*ύψος × φάρδος × πάχος*)	mm	1460×960×80	1960×960×80	1960×1040×80	1960×1210×80
Μικτή επιφάνεια	m^2	1,40	1,88	2,04	2,37
Ωφέλιμη επιφάνεια	m^2	1,32	1,79	2,01	2,27
Απορροφητική επιφάνεια συλλέκτη	m^2	1,35	1,83	1,71	2,33
Χωρητικότητα απορροφητή	L	1,45	1,63	1,63	1,81
Πλαίσιο / πάχος	mm	Προβαμμένη γαλβανιζέ λαμαρίνα / 0,5			
Τζάμι		Clear, tempered			
Μόνωση (*Πλάτη και πλευρική*) πάχος / πυκνότητα	mm / Kg/m^3	Πάχος mineral glass wool 30mm / πυκνότητα 24Kg/m^3. Προϊόν ειδικά σχεδιασμένο για συλλέκτες, με πολύ χαμηλή αγωγιμότητα προς αποφυγή απωλειών. Οι ιδιότητες του παραμένουν αναλλοίωτες μέσα στο χρόνο. Προλαμβάνεται η ανάπτυξη παρασίτων.			
Απορροφητής		Χαλκού τύπου Άρπας, ενιαίο φύλλο αλουμινίου (*full face*) επιλεκτικής επιφάνειας-συγκόλληση laser.			
Απορροφητικότητα	%	95			
Εκπομπή	%	5			
Οριζόντιο σωληνάκι χαλκού Ø / πάχος	mm	Ø 22 / 0,70			
Κάθετο σωληνάκι χαλκού Ø / πάχος	mm	Ø 8 / 0,40			
Ποσότητα κάθετων σωλήνων	No.	10	10	10	11
Μέγιστη πίεση λειτουργίας	Bar	10			
Μέσο μεταφοράς θερμότητας		Διάλυμα αντιψυκτικού με νερό (*μονοπροπυλενογλυκόλη*)			
Διάταξη		Κάθετη			
Βάρος (*άδειο & συσκευασμένο*)	Kg	30	37	38	41

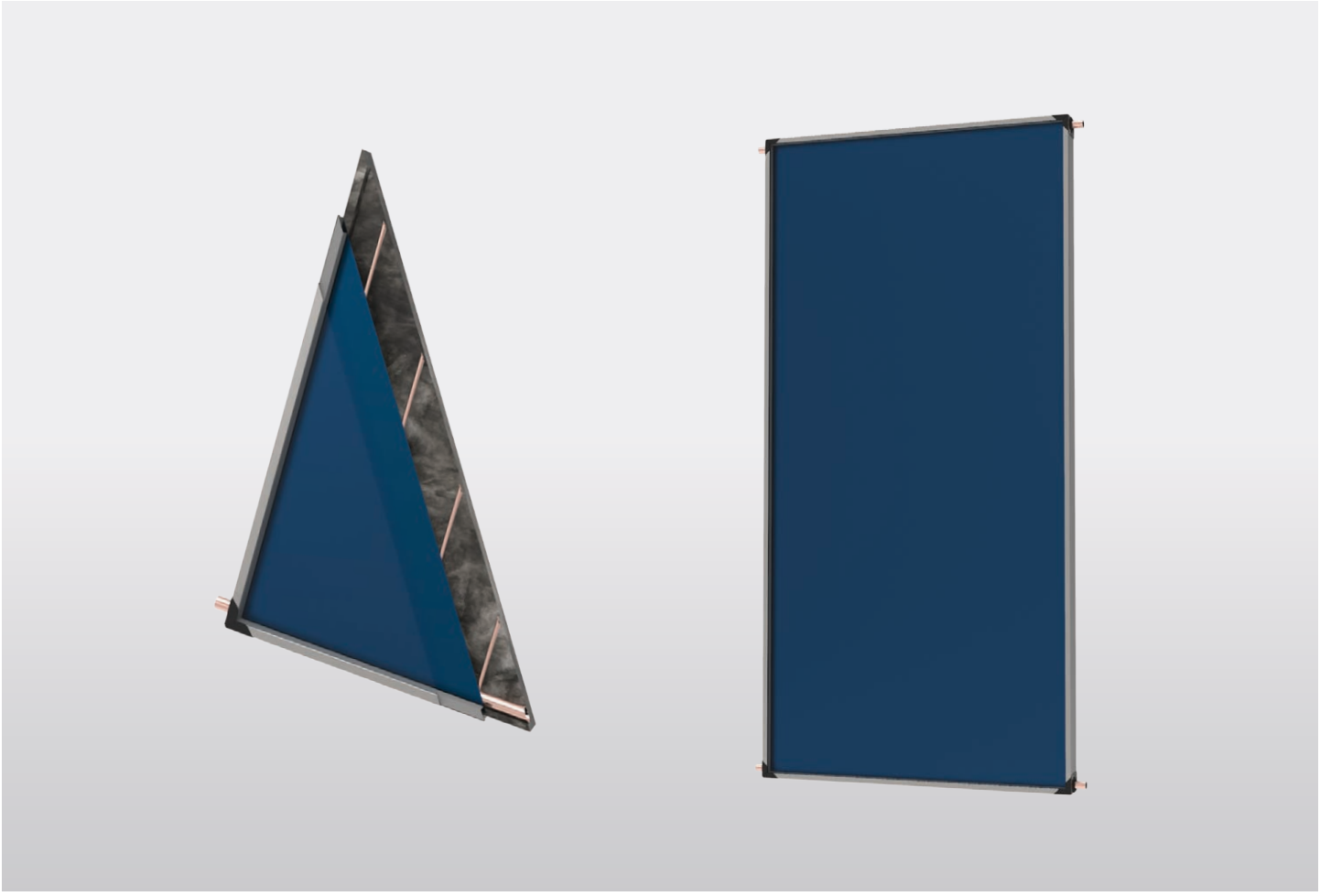

ΔΙΑΘΕΣΙΜΟΙ ΧΡΩΜΑΤΙΣΜΟΙ
(ΠΡΟΒΑΜΜΕΝΗ ΓΑΛΒΑΝΙΖΕ ΛΑΜΑΡΙΝΑ)

RAL 9006 RAL 9007

ΕΝΑΛΛΑΚΤΙΚΑ ΥΛΙΚΑ ΓΙΑ ΕΞΩΤΕΡΙΚΑ ΠΕΡΙΒΛΗΜΑΤΑ

MAGNELIS

H81 – 15	
A	1030 mm
B	1460 mm
C	1405 mm
D	960 mm

H81 – 20	
A	1030 mm
B	1960 mm
C	1910 mm
D	960 mm

H81 – 22	
A	1030 mm
B	1960 mm
C	1910 mm
D	1040 mm

H81 – 25	
A	1280 mm
B	1960 mm
C	1910 mm
D	1210 mm

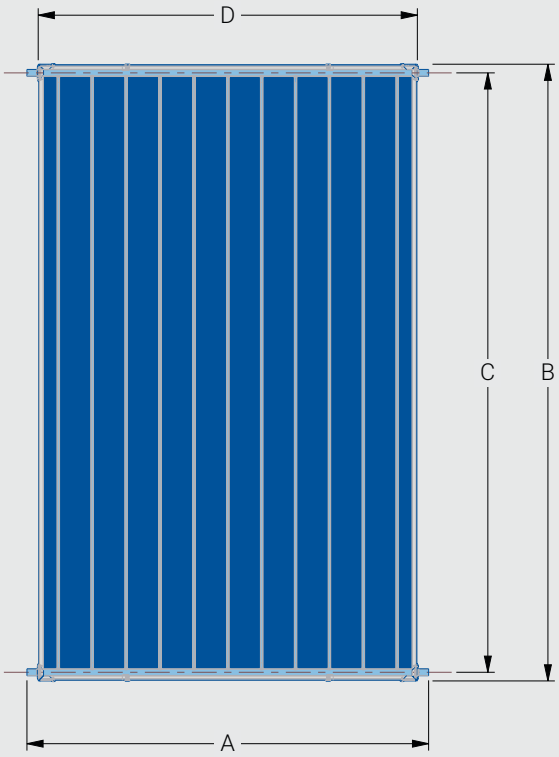

Συλλέκτης
H81 *Aluminium*

ΤΕΧΝΙΚΕΣ ΠΡΟΔΙΑΓΡΑΦΕΣ

ΤΕΧΝΙΚΑ ΣΤΟΙΧΕΙΑ	ΜΟΝΑΔΑ ΜΕΤΡΗΣΗΣ (SI)	ΧΑΡΑΚΤΗΡΙΣΤΙΚΑ ΣΥΛΛΕΚΤΗ H81 ALUMINIUM - FULL FACE		
ΤΥΠΟΣ		**H81 – 20** *ALUMINIUM*	**H81 – 22** *ALUMINIUM*	**H81 – 25** *ALUMINIUM*
Εξωτερικές διαστάσεις (*ύψος × φάρδος × πάχος*)	mm	1965×960×80	1960×1040×80	1965×1210×80
Μικτή επιφάνεια	m^2	1,88	2,04	2,38
Ωφέλιμη επιφάνεια	m^2	1,79	2,01	2,28
Απορροφητική επιφάνεια συλλέκτη	m^2	1,85	1,71	2,34
Χωρητικότητα απορροφητή	L	1,52	1,63	1,74
Πλαίσιο / πάχος	mm	Πλαίσιο αλουμινίου / 0,60		
Τζάμι		Clear, tempered		
Μόνωση (*Πλάτη και πλευρική*) πάχος / πυκνότητα	mm / Kg/m^3	Πάχος mineral glass wool 30mm / πυκνότητα $24Kg/m^3$. Προϊόν ειδικά σχεδιασμένο για συλλέκτες, με πολύ χαμηλή αγωγιμότητα προς αποφυγή απωλειών. Οι ιδιότητες του παραμένουν αναλλοίωτες μέσα στο χρόνο. Προλαμβάνεται η ανάπτυξη παρασίτων.		
Απορροφητής		Χαλκού τύπου Άρπας, ενιαίο φύλλο αλουμινίου (*full face*) επιλεκτικής επιφάνειας-συγκόλληση laser.		
Απορροφητικότητα	%	95		
Εκπομπή	%	5		
Οριζόντιο σωληνάκι χαλκού Ø / πάχος	mm	Ø 22 / 0,70		
Κάθετο σωληνάκι χαλκού Ø / πάχος	mm	Ø 8 / 0,40		
Ποσότητα κάθετων σωλήνων	No.	10	10	11
Μέγιστη πίεση λειτουργίας	Bar	10		
Μέσο μεταφοράς θερμότητας		Διάλυμα αντιψυκτικού με νερό (*μονοπροπυλενογλυκόλη*)		
Διάταξη		Κάθετη		
Βάρος (*άδειο & συσκευασμένο*)	Kg	27	29	33

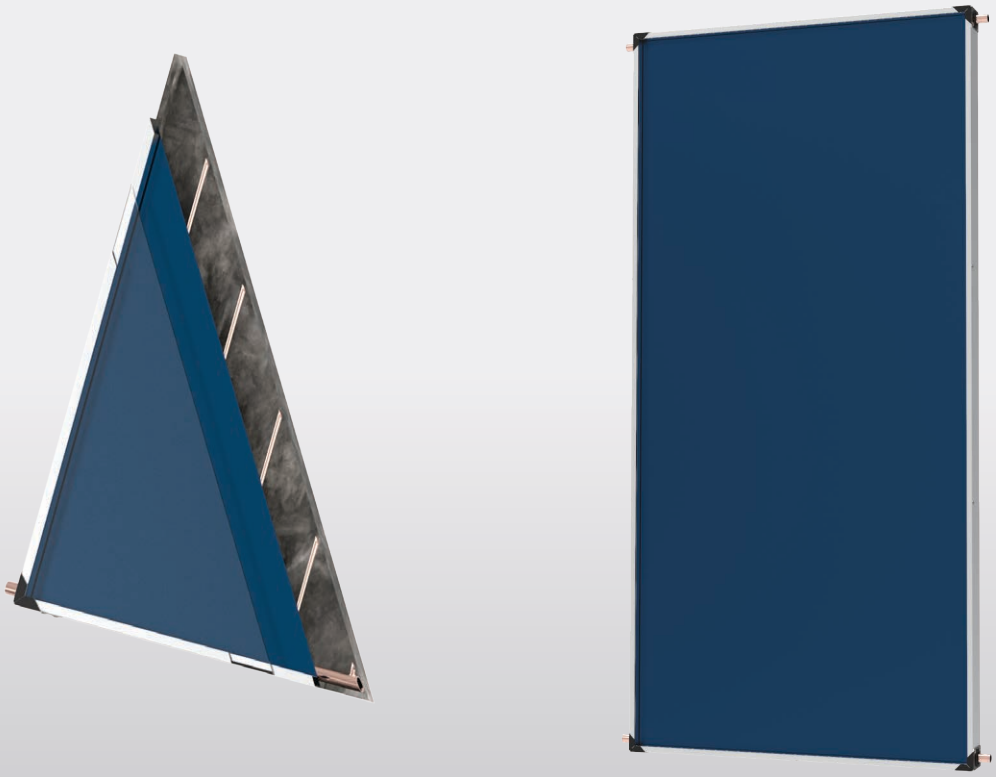

H81 – 20 *ALUMINIUM*	
A	1030 mm
B	1965 mm
C	1910 mm
D	960 mm

H81 – 22 *ALUMINIUM*	
A	1030 mm
B	1965 mm
C	1910 mm
D	1040 mm

H81 – 25 *ALUMINIUM*	
A	1280 mm
B	1965 mm
C	1910 mm
D	1210 mm

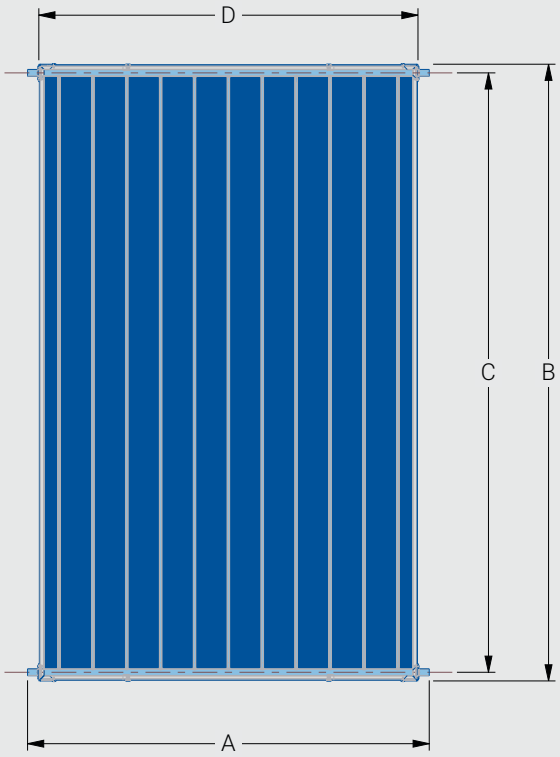

Συλλέκτης
H81 MP

ΤΕΧΝΙΚΕΣ ΠΡΟΔΙΑΓΡΑΦΕΣ

ΤΕΧΝΙΚΑ ΣΤΟΙΧΕΙΑ	ΜΟΝΑΔΑ ΜΕΤΡΗΣΗΣ (SI)	ΧΑΡΑΚΤΗΡΙΣΤΙΚΑ ΣΥΛΛΕΚΤΗ H81 MP - FULL FACE	
ΤΥΠΟΣ		**H81 MP – 20**	**H81 MP – 25**
Εξωτερικές διαστάσεις (*ύψος × φάρδος × πάχος*)	mm	1970×965×80	1970×1220×80
Μικτή επιφάνεια	m^2	1,90	2,40
Ωφέλιμη επιφάνεια	m^2	1,80	2,29
Απορροφητική επιφάνεια συλλέκτη	m^2	1,85	2,34
Χωρητικότητα απορροφητή	L	1,60	1,90
Πλαίσιο / πάχος	mm	Προβαμμένη γαλβανιζέ λαμαρίνα / 0,5	
Τζάμι		Low iron, mat prismatic, extra clear, tempered	
Μόνωση (*Πλάτη και πλευρική*) πάχος / πυκνότητα	mm / Kg/m^3	Πάχος mineral glass wool 30mm / πυκνότητα 24Kg/m^3. Προϊόν ειδικά σχεδιασμένο για συλλέκτες, με πολύ χαμηλή αγωγιμότητα προς αποφυγή απωλειών. Οι ιδιότητες του παραμένουν αναλλοίωτες μέσα στο χρόνο. Προλαμβάνεται η ανάπτυξη παρασίτων.	
Απορροφητής		Χαλκού τύπου Άρπας, ενιαίο φύλλο αλουμινίου (*full face*) επιλεκτικής επιφάνειας-συγκόλληση laser.	
Απορροφητικότητα	%	95	
Εκπομπή	%	5	
Οριζόντιο σωληνάκι χαλκού Ø / πάχος	mm	Ø 22 / 0,70	
Κάθετο σωληνάκι χαλκού Ø / πάχος	mm	Ø 8 / 0,40	
Ποσότητα κάθετων σωλήνων	No.	10	11
Μέγιστη πίεση λειτουργίας	Bar	10	
Μέσο μεταφοράς θερμότητας		Διάλυμα αντιψυκτικού με νερό (*μονοπροπυλενογλυκόλη*)	
Διάταξη		Κάθετη	
Βάρος (*άδειο & συσκευασμένο*)	Kg	33	41

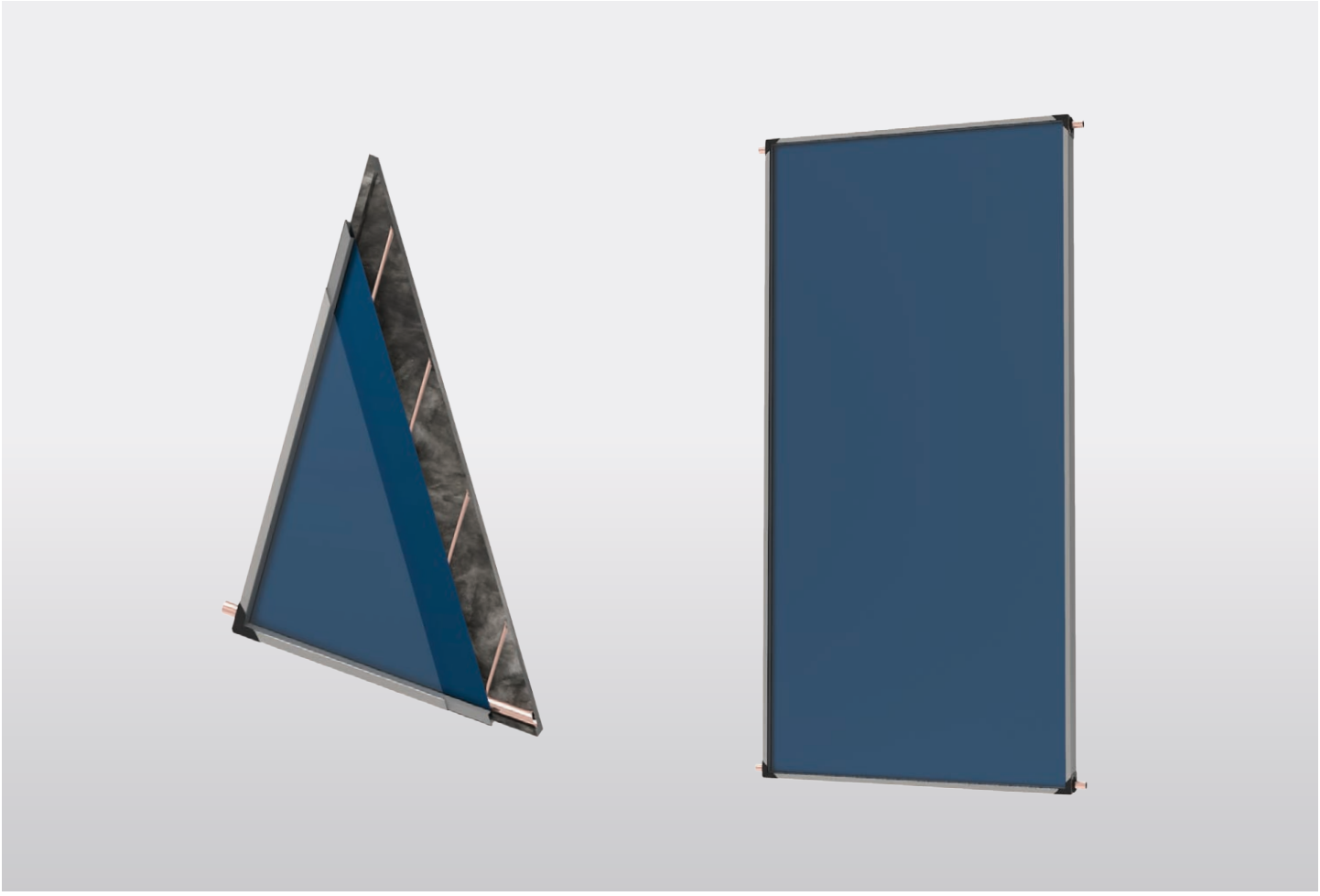

ΔΙΑΘΕΣΙΜΟΙ ΧΡΩΜΑΤΙΣΜΟΙ
(ΠΡΟΒΑΜΜΕΝΗ ΓΑΛΒΑΝΙΖΕ ΛΑΜΑΡΙΝΑ)

RAL 9006 RAL 9007

ΕΝΑΛΛΑΚΤΙΚΑ ΥΛΙΚΑ ΓΙΑ ΕΞΩΤΕΡΙΚΑ ΠΕΡΙΒΛΗΜΑΤΑ

MAGNELIS

H81 MP – 20	
A	1030 mm
B	1960 mm
C	1910 mm
D	960 mm

H81 MP – 25	
A	1280 mm
B	1960 mm
C	1910 mm
D	1210 mm

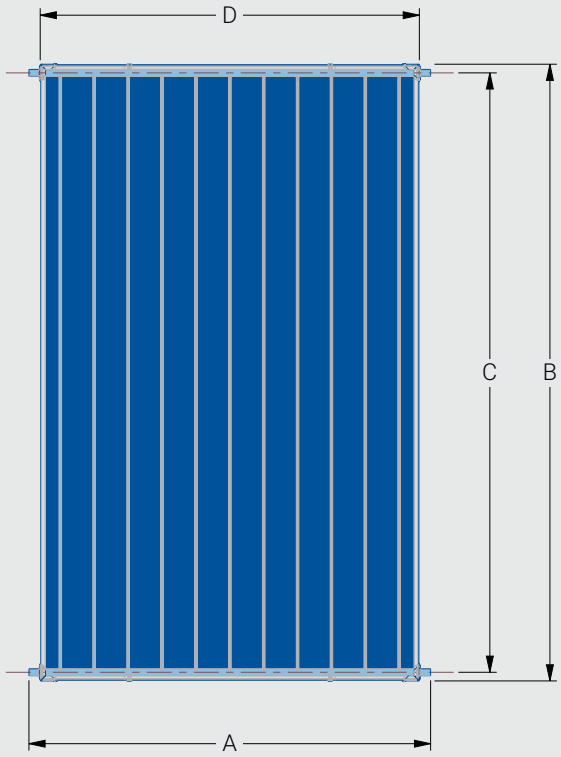

Συλλέκτης
H81 MP *Aluminium*

ΤΕΧΝΙΚΕΣ ΠΡΟΔΙΑΓΡΑΦΕΣ

ΤΕΧΝΙΚΑ ΣΤΟΙΧΕΙΑ	ΜΟΝΑΔΑ ΜΕΤΡΗΣΗΣ (SI)	ΧΑΡΑΚΤΗΡΙΣΤΙΚΑ ΣΥΛΛΕΚΤΗ H81 MP ALUMINIUM - FULL FACE	
ΤΥΠΟΣ		**H81 MP – 20** *ALUMINIUM*	**H81 MP – 25** *ALUMINIUM*
Εξωτερικές διαστάσεις (*ύψος × φάρδος × πάχος*)	mm	1970×965×80	1970×1220×80
Μικτή επιφάνεια	m^2	1,90	2,40
Ωφέλιμη επιφάνεια	m^2	1,80	2,29
Απορροφητική επιφάνεια συλλέκτη	m^2	1,85	2,34
Χωρητικότητα απορροφητή	L	1,60	1,90
Πλαίσιο / πάχος	mm	Πλαίσιο αλουμινίου / 0,60	
Τζάμι		Low iron, mat prismatic, extra clear, tempered	
Μόνωση (*Πλάτη και πλευρική*) πάχος / πυκνότητα	mm / Kg/m^3	Πάχος mineral glass wool 30mm / πυκνότητα 24Kg/m^3. Προϊόν ειδικά σχεδιασμένο για συλλέκτες, με πολύ χαμηλή αγωγιμότητα προς αποφυγή απωλειών. Οι ιδιότητες του παραμένουν αναλλοίωτες μέσα στο χρόνο. Προλαμβάνεται η ανάπτυξη παρασίτων.	
Απορροφητής		Χαλκού τύπου Άρπας, ενιαίο φύλλο αλουμινίου (*full face*) επιλεκτικής επιφάνειας-συγκόλληση laser.	
Απορροφητικότητα	%	95	
Εκπομπή	%	5	
Οριζόντιο σωληνάκι χαλκού Ø / πάχος	mm	Ø 22 / 0,70	
Κάθετο σωληνάκι χαλκού Ø / πάχος	mm	Ø 8 / 0,40	
Ποσότητα κάθετων σωλήνων	No.	10	11
Μέγιστη πίεση λειτουργίας	Bar	10	
Μέσο μεταφοράς θερμότητας		Διάλυμα αντιψυκτικού με νερό (*μονοπροπυλενογλυκόλη*)	
Διάταξη		Κάθετη	
Βάρος (*άδειο & συσκευασμένο*)	Kg	27	33

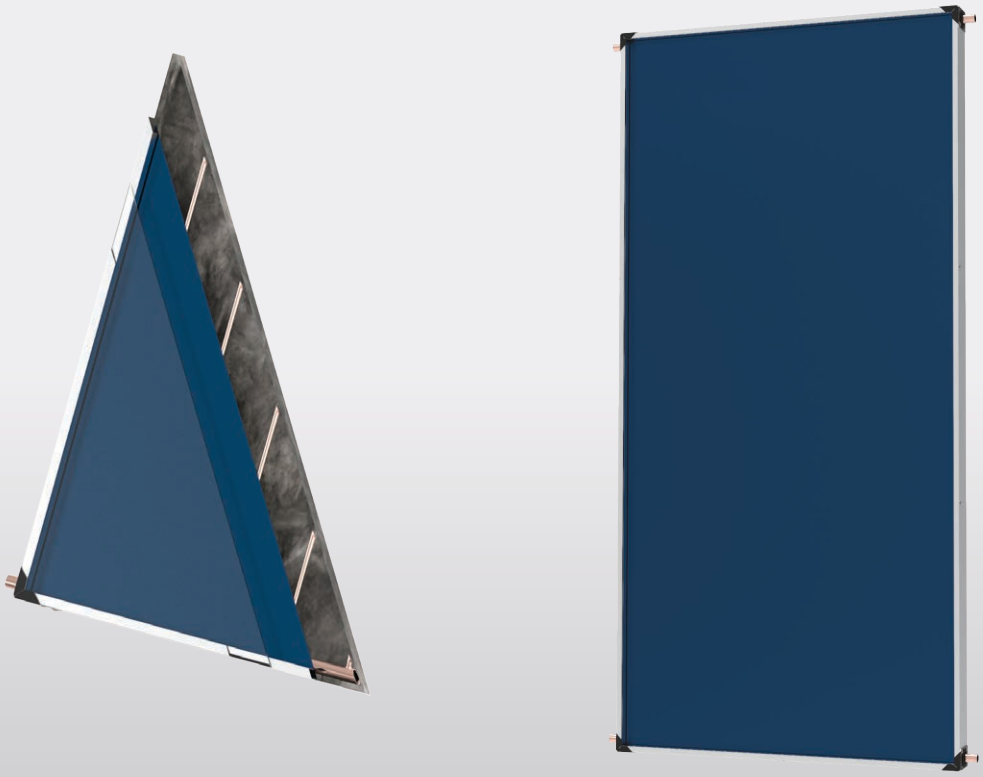

H81 MP – 20 *ALUMINIUM*	
A	1030 mm
B	1965 mm
C	1910 mm
D	960 mm

H81 MP – 25 *ALUMINIUM*	
A	1280 mm
B	1965 mm
C	1910 mm
D	1210 mm

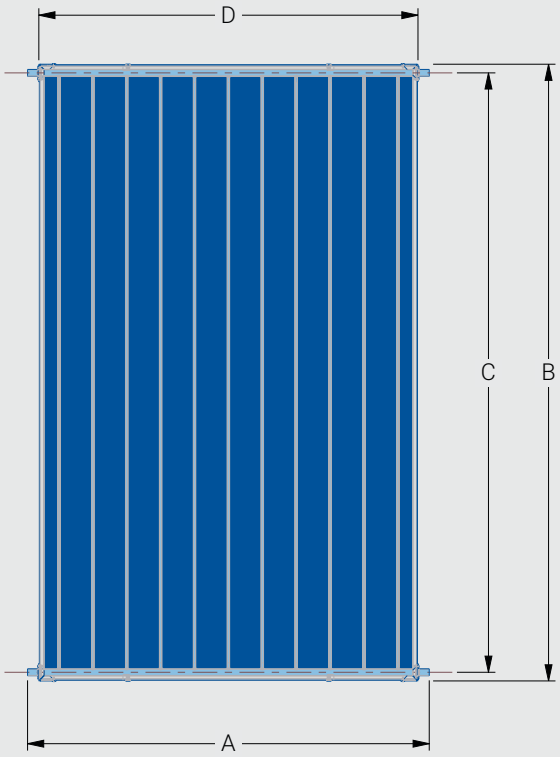

Συλλέκτης
H81 οριζόντιο

ΤΕΧΝΙΚΕΣ ΠΡΟΔΙΑΓΡΑΦΕΣ

ΤΕΧΝΙΚΑ ΣΤΟΙΧΕΙΑ	ΜΟΝΑΔΑ ΜΕΤΡΗΣΗΣ (SI)	ΧΑΡΑΚΤΗΡΙΣΤΙΚΑ ΣΥΛΛΕΚΤΗ H81S - FULL FACE	
ΤΥΠΟΣ		**H81S – 20**	**H81S – 25**
Εξωτερικές διαστάσεις (*ύψος × φάρδος × πάχος*)	mm	960×1965×80	1210×1965×80
Μικτή επιφάνεια	m^2	1,88	2,38
Ωφέλιμη επιφάνεια	m^2	1,79	2,28
Απορροφητική επιφάνεια συλλέκτη	m^2	1,85	2,34
Χωρητικότητα απορροφητή	L	1,94	2,15
Πλαίσιο / πάχος	mm	Προβαμμένη γαλβανιζέ λαμαρίνα / 0,5	
Τζάμι		Clear, tempered	
Μόνωση (*Πλάτη και πλευρική*) πάχος / πυκνότητα	mm / Kg/m^3	Πάχος mineral glass wool 30mm / πυκνότητα 24Kg/m^3. Προϊόν ειδικά σχεδιασμένο για συλλέκτες, με πολύ χαμηλή αγωγιμότητα προς αποφυγή απωλειών. Οι ιδιότητες του παραμένουν αναλλοίωτες μέσα στο χρόνο. Προλαμβάνεται η ανάπτυξη παρασίτων.	
Απορροφητής		Χαλκού τύπου Άρπας, ενιαίο φύλλο αλουμινίου (*full face*) επιλεκτικής επιφάνειας-συγκόλληση laser.	
Απορροφητικότητα	%	95	
Εκπομπή	%	5	
Οριζόντιο σωληνάκι χαλκού Ø / πάχος	mm	Ø 22 / 0,70	
Κάθετο σωληνάκι χαλκού Ø / πάχος	mm	Ø 8 / 0,40	
Ποσότητα κάθετων σωλήνων	No.	16	17
Μέγιστη πίεση λειτουργίας	Bar	10	
Μέσο μεταφοράς θερμότητας		Διάλυμα αντιψυκτικού με νερό (*μονοπροπυλενογλυκόλη*)	
Διάταξη		Οριζόντια	
Βάρος (*άδειο & συσκευασμένο*)	Kg	34	42

ΔΙΑΘΕΣΙΜΟΙ ΧΡΩΜΑΤΙΣΜΟΙ
(ΠΡΟΒΑΜΜΕΝΗ ΓΑΛΒΑΝΙΖΕ ΛΑΜΑΡΙΝΑ)

RAL 9006 RAL 9007

ΕΝΑΛΛΑΚΤΙΚΑ ΥΛΙΚΑ ΓΙΑ ΕΞΩΤΕΡΙΚΑ ΠΕΡΙΒΛΗΜΑΤΑ

MAGNELIS

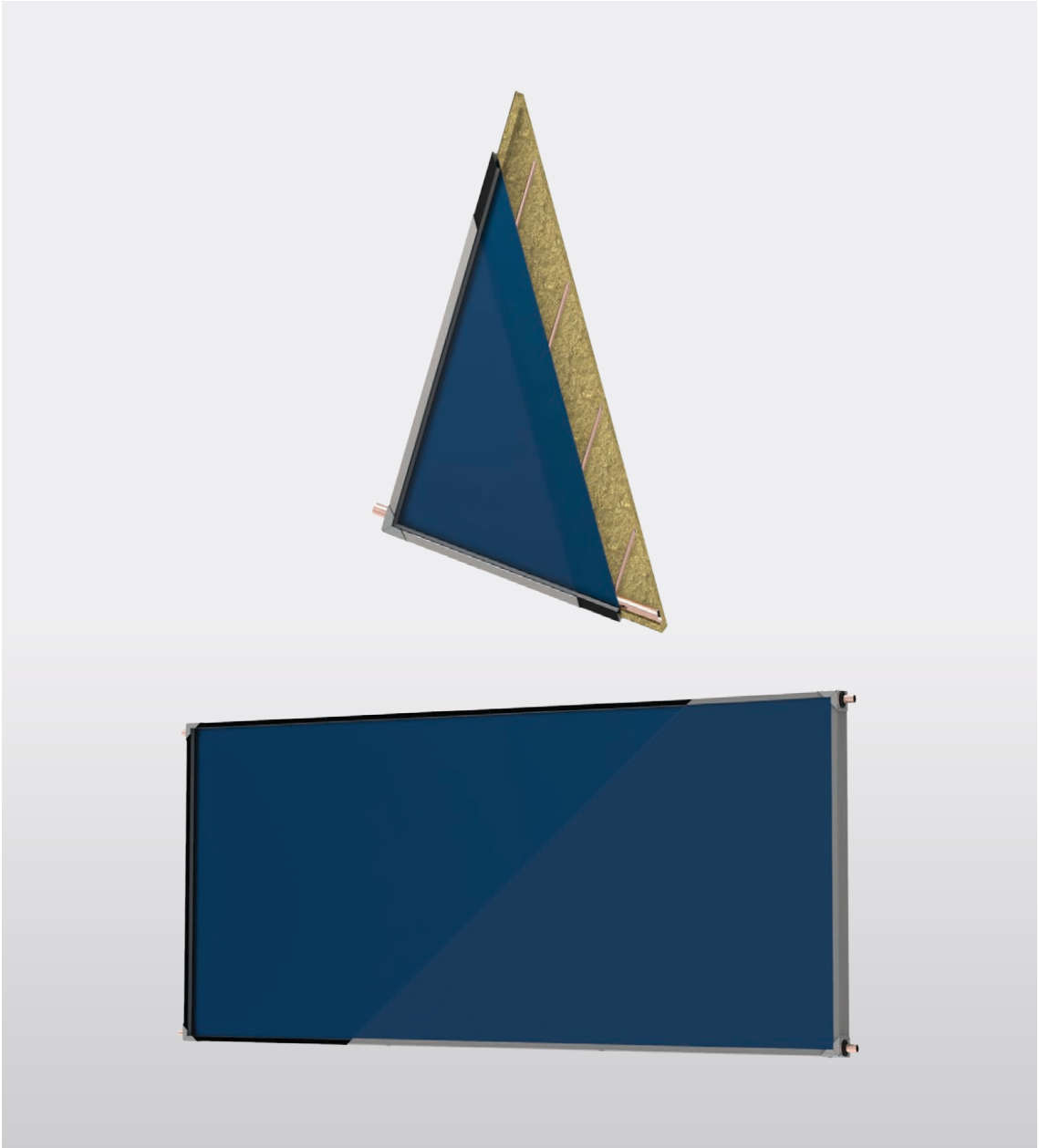

H81S – 20	
A	2028 mm
B	960 mm
C	911 mm
D	1965 mm

H81S – 25	
A	2028 mm
B	1210 mm
C	1161 mm
D	1965 mm

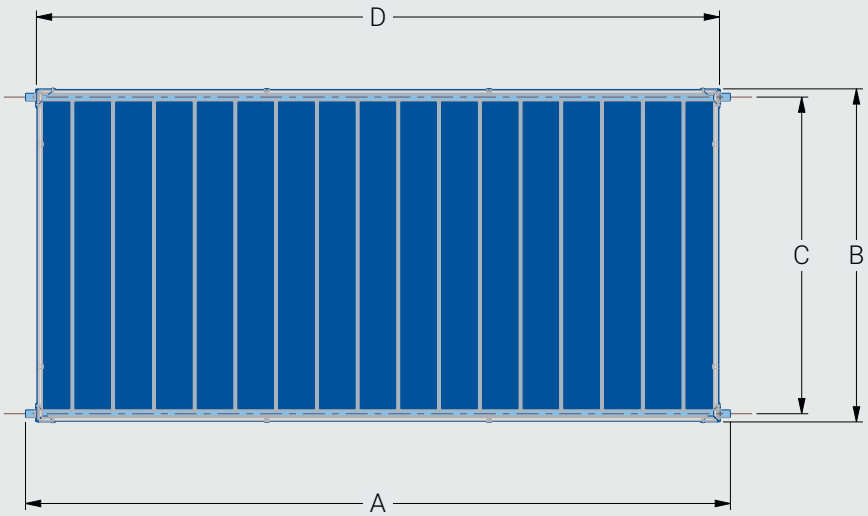

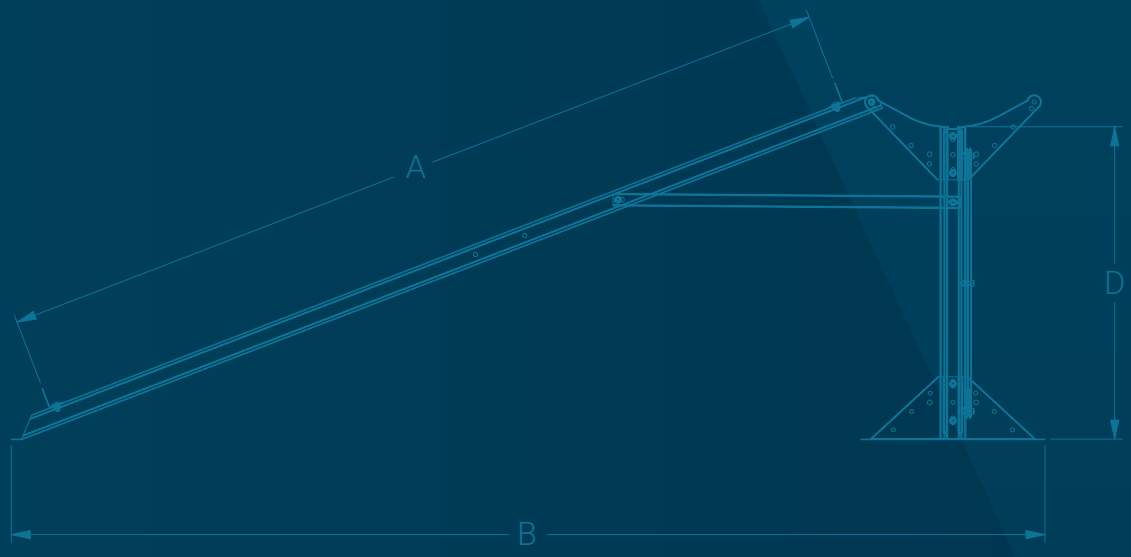

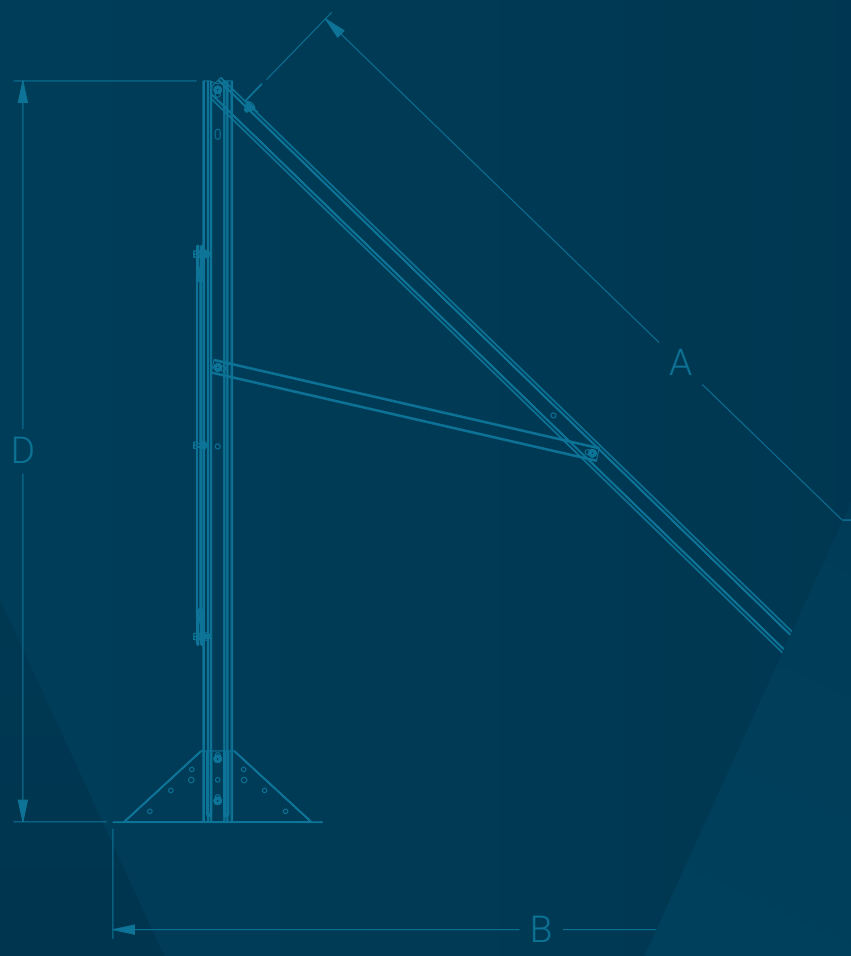

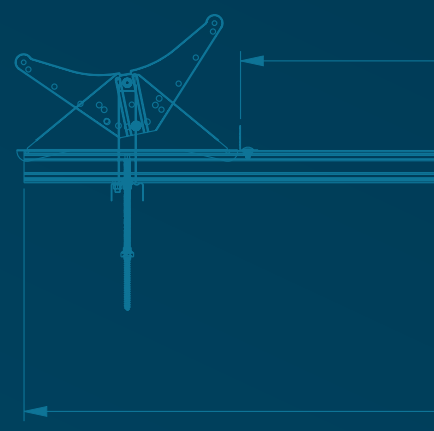

Οι προδιαγραφές και ο σχεδιασμός υπόκεινται σε αλλαγές χωρίς καμιά προειδοποίηση.

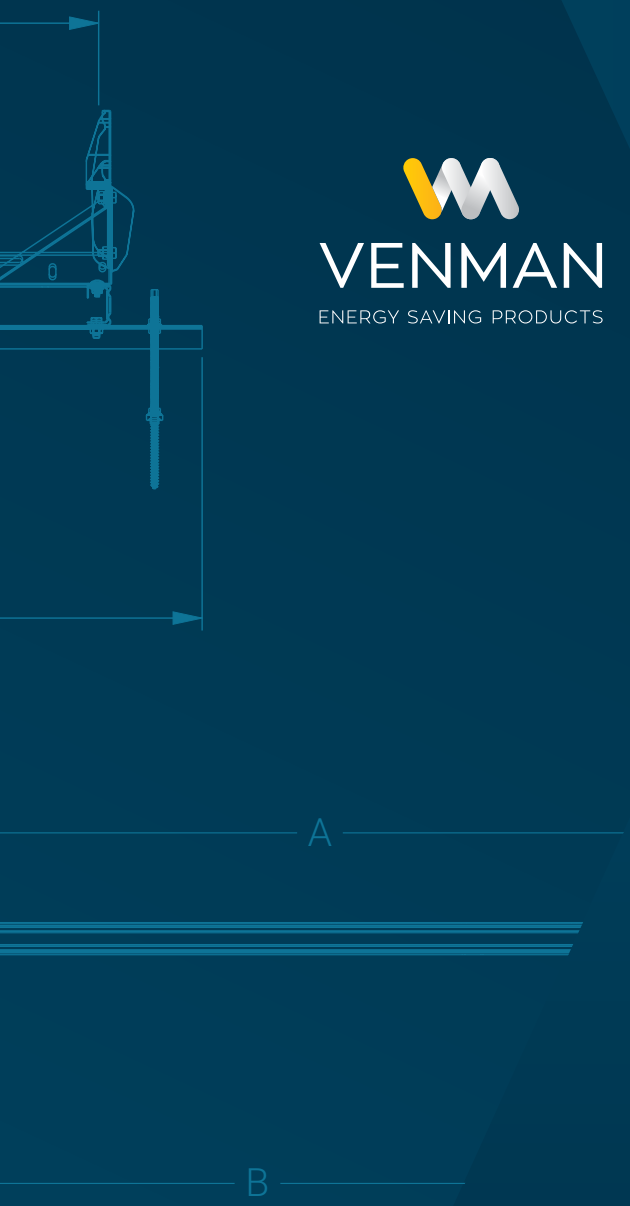

VENMAN
ENERGY SAVING PRODUCTS

ΒΑΣΕΙΣ ΗΛΙΟΘΕΡΜΙΚΩΝ ΣΥΣΤΗΜΑΤΩΝ

Τα συστήματα στήριξης των θερμοσιφωνικών συστημάτων της VENMAN, κατασκευάζονται με γνώμονα τη σταθερότητα και την αντοχή έναντι των δυσμενών καιρικών συνθηκών.

Με αυτά τα συστήματα πετυχαίνουμε:

> Εύκολη εγκατάσταση
> Λιγότερο χώρο αποθήκευσης
> Μείωση κόστους logistics
> Εύκολη μεταφορά

Τα συστήματα στήριξης είναι κατασκευασμένα απο γαλβανιζέ λαμαρίνα. Εναλλακτικά μπορούν να κατασκευαστούν από magnelis/ aliminum και οι βίδες σύνδεσης να είναι ανοξείδωτες.

Βάση
τύπου DELTA *(21°)*

ΔΙΑΣΤΑΣΕΙΣ (ΜΜ)

A*	1875 to 2005
B	2383
C	940
D	720
Kg *(ένας συλλέκτης)*	17,44
Kg *(δύο συλλέκτες)*	21,98

m² συλλέκτη	**Ποσότητα συλλεκτών**	
2 m²	1	2
2,5 m²	1	
Μέγιστη χωρητικότητα συστήματος προς στήριξη 300L		

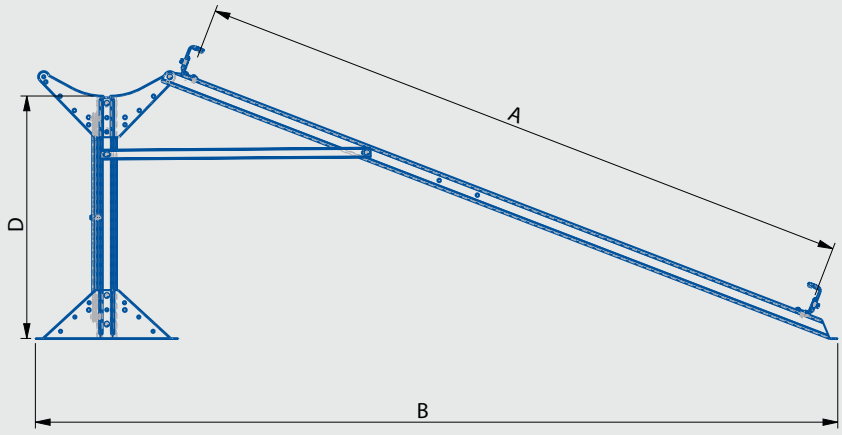

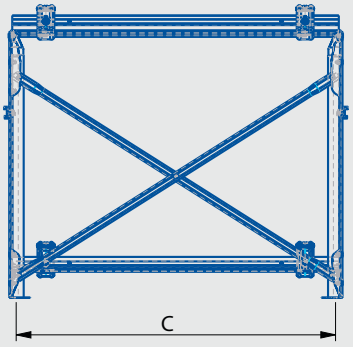

Βάση
τύπου DELTA *(25°)*

ΔΙΑΣΤΑΣΕΙΣ (ΜΜ)

A	1885 to 2020	1885 to 2020
B	2120 (35) to 2135 (25)	2120 (35) to 2135 (25)
C	940	940
D	1082 (35) to 1175 (25)	1082 (35) to 1175 (25)
Kg *(ένας συλλέκτης)*	18,5	18,5
Kg *(δύο συλλέκτες)*	22,5	22,5

m² συλλέκτη	**Ποσότητα συλλεκτών**	
2 m²	1	2
2,5 m²	1	2
Μέγιστη χωρητικότητα συστήματος προς στήριξη 300L		

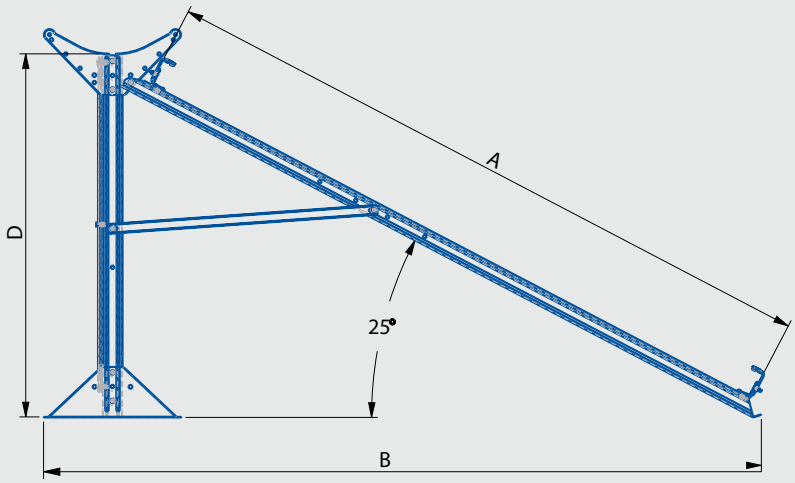

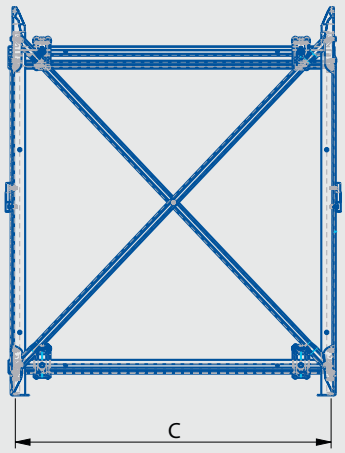

Βάση
τύπου DELTA *(35°)*

ΔΙΑΣΤΑΣΕΙΣ (ΜΜ)

A	1885 to 2020	1885 to 2020
B	2120 (35) to 2135 (25)	2120 (35) to 2135 (25)
C	940	940
D	1082 (35) to 1175 (25)	1082 (35) to 1175 (25)
Kg *(ένας συλλέκτης)*	18,5	18,5
Kg *(δύο συλλέκτες)*	22,5	22,5

m² συλλέκτη	**Ποσότητα συλλεκτών**	
2 m²	1	2
2,5 m²	1	2
Μέγιστη χωρητικότητα συστήματος προς στήριξη 300L		

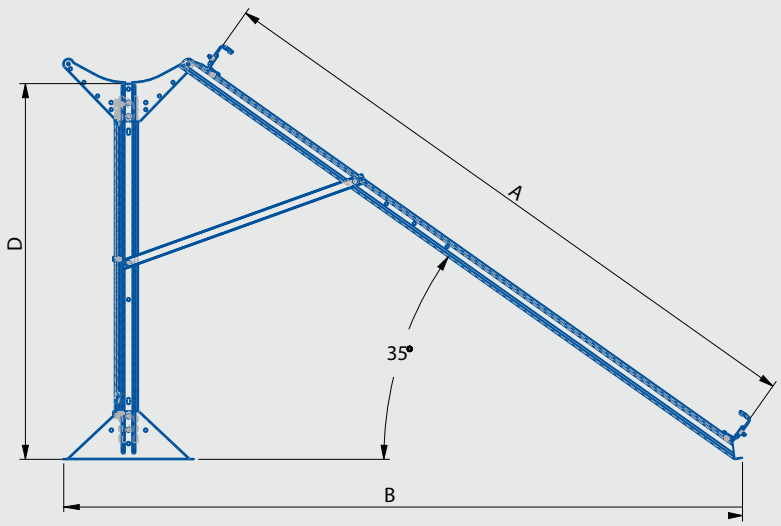

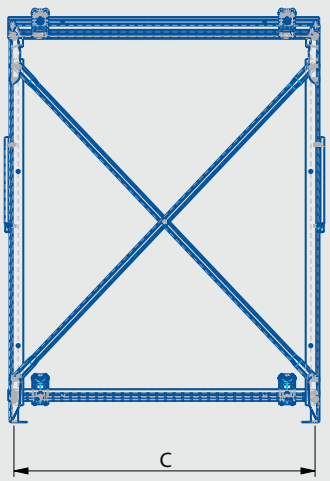

Βάση
τύπου DELTA *(45°)*

ΔΙΑΣΤΑΣΕΙΣ (ΜΜ)

A*	1370 to 1505	1885 to 2020
B	1560	1845
C	780 / 940	780 / 940
D	1080	1500
Kg *(ένας συλλέκτης)*	18,52	20,35
Kg *(δύο συλλέκτες)*	21,97	23,56

m² συλλέκτη	**Ποσότητα συλλεκτών**	
1,5 / 2 m²	1	2
2,5 m²	1	
Μέγιστη χωρητικότητα συστήματος προς στήριξη 300L		

* *Οι τραβέρσες μπορούν να χρησιμοποιηθούν σε διάφορες θέσεις. Ισχύει για όλες τις βάσεις στήριξης μας.*

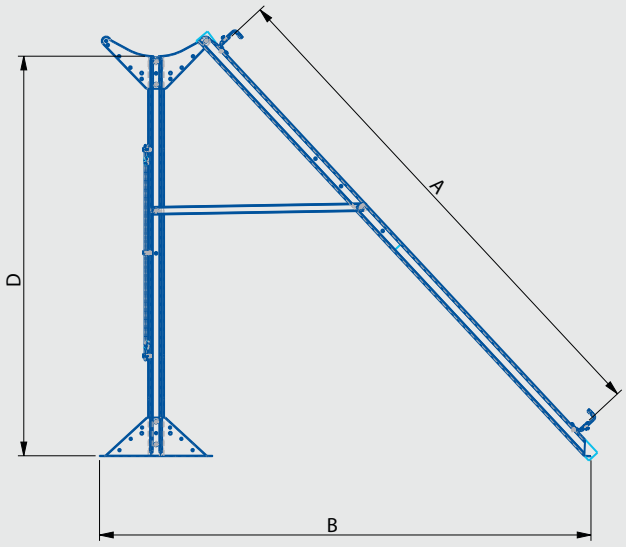

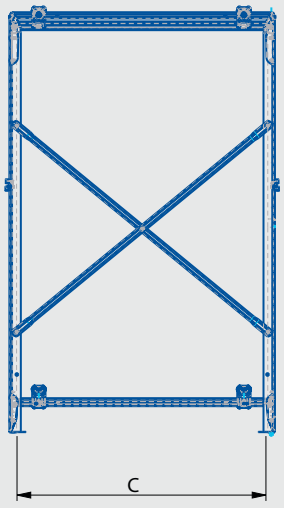

Βάση
τύπου Κεραμοσκεπής

ΔΙΑΣΤΑΣΕΙΣ (ΜΜ)

A	1480 to 2120
B	2568
C	780 / 940
D	1250
Kg (*ένας συλλέκτης*)	22,3
Kg (*δύο συλλέκτες*)	25,65

m² συλλέκτη	**Ποσότητα συλλεκτών**	
1,5 / 2 m²	1	2
2,5 m²	1	

Εναλλακτικός τρόπος πρόσδεσης

×4 pieces

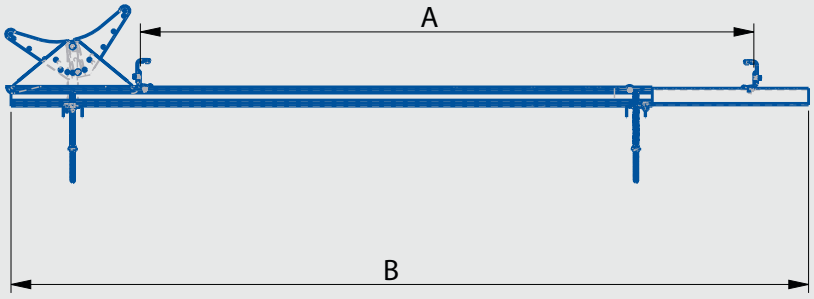

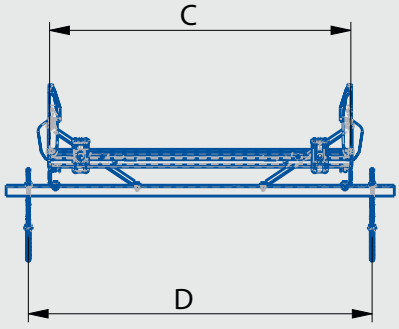

Βάση τύπου Z
Μόνο για συλλέκτη

ΔΙΑΣΤΑΣΕΙΣ (ΜΜ)

A	1500 to 2000
B	1000 to 1500
C	940 / 1880
D	1250
Kg (*συλλέκτες*) 1,5 / 2,0 / 2,5	34 / 41 / 49

m² συλλέκτη	Ποσότητα συλλεκτών
1,5 / 2,0 / 2,5 m²	1

Εναλλακτικός τρόπος πρόσδεσης

×4 pieces

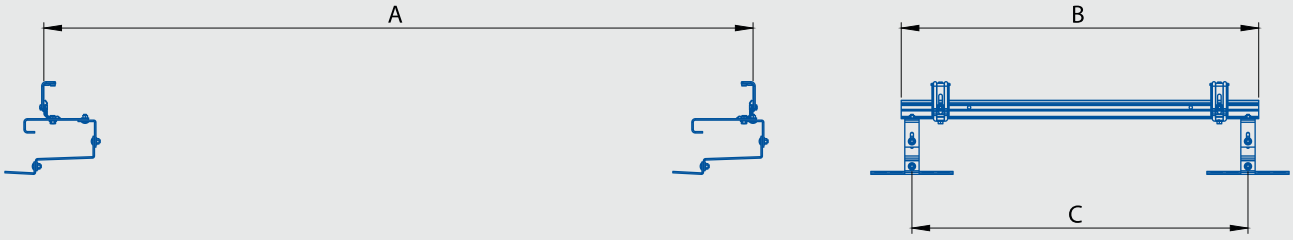

Βάση
τύπου DELTA *χωρίς θέση για δοχείο*

ΔΙΑΣΤΑΣΕΙΣ (ΜΜ)

A*	1880 έως 2015
B	1734
C	780 / 940
D	1500
Kg (*ένας συλλέκτης*)	14,5
Kg (*δύο συλλέκτες*)	17,35

m² συλλέκτη	**Ποσότητα συλλεκτών**	
2 m²	1	2
2,5 m²	1	
Μέγιστη χωρητικότητα συστήματος προς στήριξη 300L		

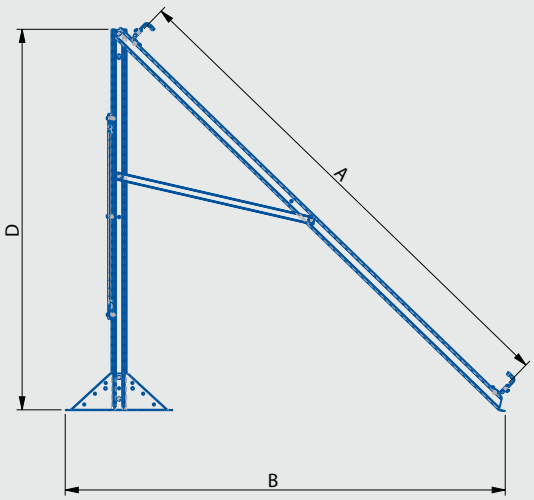

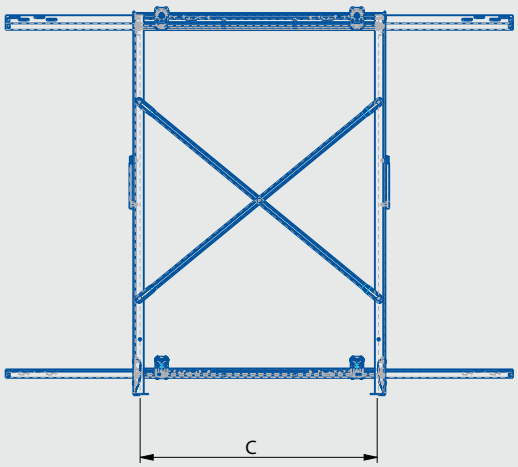

Βάση
για δεξαμενή 500L

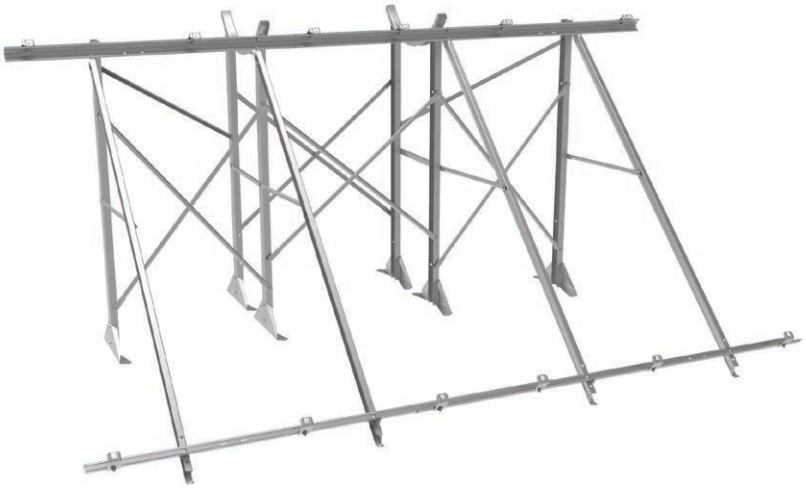

ΔΙΑΣΤΑΣΕΙΣ (ΜΜ)

	3×2m²	3×2.5m²
A	1880 to 2020	1880 to 2020
B	2243	2243
C	2484	2895
D	1567	1567
Kg	51	52

m² συλλέκτη	Ποσότητα συλλεκτών
2 m²	3
2,5 m²	3

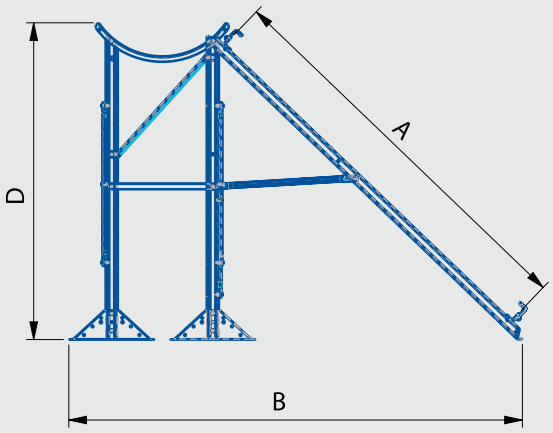

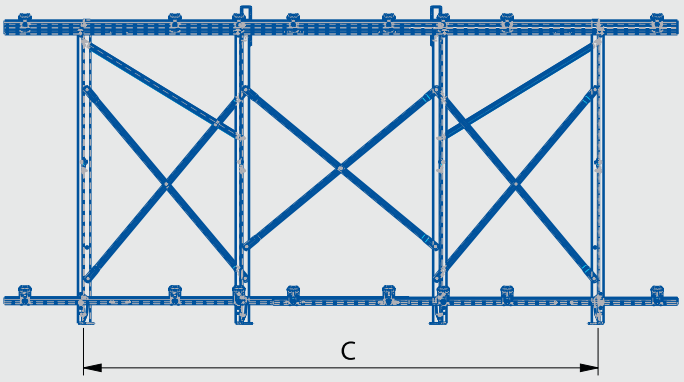

Χαμηλού προφίλ (15°) *για εναν συλλέκτη*

ΔΙΑΣΤΑΣΕΙΣ (ΜΜ)

A*	2030
B	2700
C	974
D	192
Kg	15,3

m² συλλέκτη	**Ποσότητα συλλεκτών**
2 m²	1
2,5 m²	1
Μέγιστη χωρητικότητα συστήματος προς στήριξη 300L	

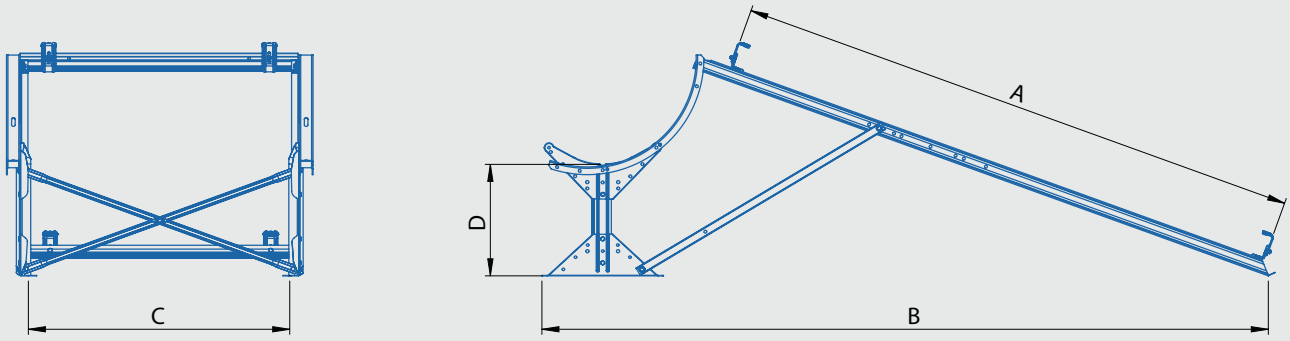

Χαμηλού προφίλ (15°) *για δυο συλλέκτες*

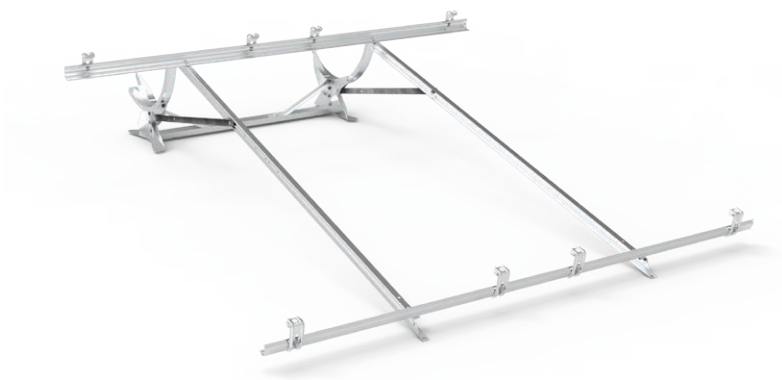

ΔΙΑΣΤΑΣΕΙΣ (ΜΜ)

A*	2030
B	2700
C	974
D	192
Kg	18,6

m² συλλέκτη	**Ποσότητα συλλεκτών**
2 m²	2
2,5 m²	2
Μέγιστη χωρητικότητα συστήματος προς στήριξη 300L	

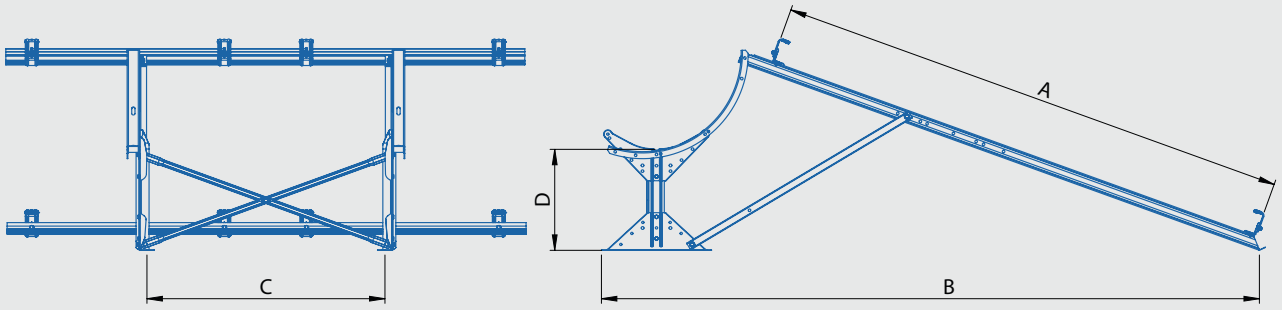

R59,15
17,5
50

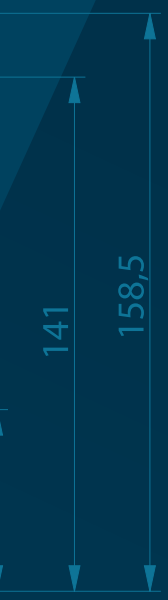

VENMAN
ENERGY SAVING PRODUCTS

ΠΑΡΕΛΚΟΜΕΝΑ ΗΛΙΟΘΕΡΜΙΚΩΝ ΣΥΣΤΗΜΑΤΩΝ

Αυξήστε τη ζωή και διατηρήστε την ποιότητα απόδοσης του ηλιακού σας θερμοσίφωνα με τα παρελκόμενα προϊόντα της VENMAN. Σχεδιασμένα με ποιοτικές προδιαγραφές και σεβασμό στον τελικό καταναλώτη.

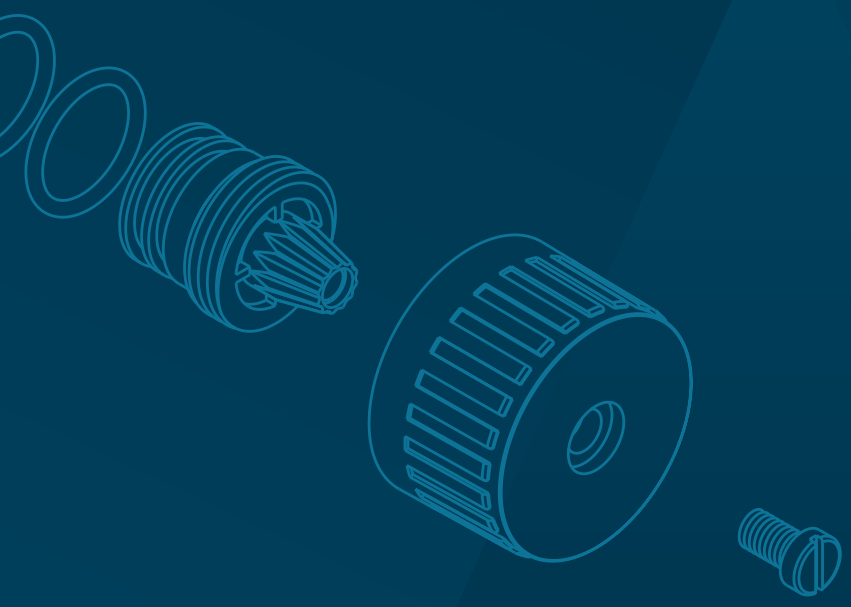

Παρελκόμενα **προϊόντα**

ΔΟΧΕΙΟ ΔΙΑΣΤΟΛΗΣ

Το VXT-2 είναι ένα κλειστό κυλινδρικό δοχείο διαστολής κατάλληλο για σύνδεση μόνο στο κλειστό κύκλωμα του ηλιακού θερμοσίφωνα.

Στο κάτω μέρος φέρει σπείρωμα για σύνδεση με την δεξαμενή του ηλιακού θερμοσίφωνα και στην πάνω πλευρά διαθέτει θέση για τοποθέτηση βαλβίδας ασφαλείας 1,5 bar.

ΤΕΧΝΙΚΑ ΧΑΡΑΚΤΗΡΙΣΤΙΚΑ

> 6 bar πίεση αντοχής
> 4 bar μεγιστή πίεση λειτουργίας
> 160°C θερμοκρασία αντοχής
> Γαλβανισμένο και ηλεκτροστατικά βαμμένο για αντοχή στο χρόνο
> Σχεδιασμένο για εξωτερική χρήση
> Χωρίς κολλήσεις

ΔΙΑΣΤΑΣΕΙΣ

Διάμετρος: 155 mm
Ύψος: 158 mm
Βάρος: 784 gr

ΚΑΛΥΜΜΑ ΠΡΟΣΤΑΣΙΑΣ ΥΠΕΡΘΕΡΜΑΝΣΗΣ ΗΛΙΑΚΩΝ ΘΕΡΜΟΣΙΦΩΝΩΝ

Το κάλυμμα ηλιακών συλλεκτών της Venman κατασκευάζεται με γνώμονα την αντοχή, την αποτελεσματικότητα αλλά και την εύκολη τοποθέτηση του. Είναι αδιάβροχο και αντανακλά όλη την προσπίπτουσα ηλιακή ακτινοβολία θέτοντας έτσι σε παύση των ηλιακό συλλέκτη. Διαθέτει ρυθμιζόμενους ιμάντες σύσφιξης για να μπορεί να εφάπτεται πλήρως στην επιφάνεια του συλλέκτη χωρίς να αφήνει περιθώρια σε ανέμους να διεισδύσουν ανάμεσα στις επιφάνειες.

Τοποθετείται εύκολα και γρήγορα και διατίθεται σε συσκευασία αποθήκευσης για να μην χάνεται και να το έχετε πάντα εύκαιρο.

ΠΡΟΣΤΑΣΙΑ ΑΠΟ:

> Υπερθέρμανση
> Θερμική διαστολή
> Σκόνες & φερτά υλικά

ΣΥΝΙΣΤΑΤΑΙ ΓΙΑ:

> Απουσία από την οικία σας για μεγάλα χρονικά διαστήματα
> Εξοχικές κατοικίες
> Καλοκαιρινούς μήνες σε συστήματα με υπέρμετρους ή υπερμεγέθεις συλλέκτες

ΘΕΡΜΟΣΤΑΤΙΚΗ ΒΑΛΒΙΔΑ

Η θερμομικτική βαλβίδα τοποθετείται στην παροχή ζεστού νερού χρήσης και παρέχει έλεγχο της θερμοκρασίας του νερού χρήσης, προστατεύοντας από εγκαύματα και παράλληλα χρησιμοποιείται για την εξοικονόμηση και διαχείριση ενέργειας.

Κατασκευασμένη βάση των Ευρωπαϊκών προδιαγραφών EN 12164:2011, EN 12165:2011, EN 1503–4:2003, EN 10088–3:2005, EN 12516–3:2003, EN 12266–1:2012.

ΤΕΧΝΙΚΑ ΧΑΡΑΚΤΗΡΙΣΤΙΚΑ

Υλικό: Ορείχαλκος Dzr
Μέγιστη πίεση λειτουργίας: 1,0 MPa (*10 bar*)
Μέγιστη θερμοκρασία λειτουργίας: 99°C
Εύρος ρύθμισης θερμοκρασίας: από +38°C μέχρι +65°C

ΥΛΙΚΑ ΣΥΝΔΕΣΗΣ ΗΛΙΑΚΟΥ ΘΕΡΜΟΣΙΦΩΝΑ

Επιλέξτε ανάμεσα από τις πολλές ολοκληρωμένες λύσεις που διαθέτουμε στο πακέτο σύνδεσης του Ηλιακού σας Θερμοσίφωνα.

Όλες οι επιλογές μας σχεδιάστηκαν με ποιοτικές προδιαγραφές και σεβασμό στον τελικό καταναλώτη.

Παρελκόμενα **προϊόντα**

ΒΑΛΒΙΔΑ ΘΕΡΜΟΚΡΑΣΙΑΣ & ΠΙΕΣΗΣ

Η βαλβίδα θερμοκρασίας-πίεσης είναι κατάλληλη για να εγκαθίσταται σε ηλιακούς θερμοσίφωνες και ανταποκρίνεται αμφότερα σε υπερβολική πίεση και σε υπερθέρμανση.

Πρώτα, ανταποκρίνεται στην υπερβολική πίεση, ανοίγοντας τη βαλβίδα στο ρυθμισμένο βαθμό πίεσης, τυπικά στα 10 Bar, για να αποτρέψει την περαιτέρω αύξηση της πίεσης. Η βαλβίδα αποφόρτισης πίεσης & θερμοκρασίας αντιλαμβάνεται την υπερβολική πίεση, ανοίγει και αποφορτίζει την θερμική διαστολή επαναφέροντας την πίεση πίσω στις φυσιολογικές συνθήκες.

Δεύτερον, ανταποκρίνεται στην υπερθέρμανση. Όταν η θερμοκρασία του νερού στον ηλιακό θερμοσίφωνα φτάσει τους 99°C, το εσωτερικό θερμοστατικό στοιχείο της βαλβίδας αποφόρτισης επεκτείνεται, ανασηκώνοντας το δίσκο της βαλβίδας από τη θέση του για να αποβάλλει το υπερθερμασμένο νερό. Αυτό επιτρέπει σε πιο κρύο νερό να μπει στη δεξαμενή και να τροποποιήσει τις θερμοκρασίες. Όταν η θερμοκρασία επιστρέψει σε ασφαλές επίπεδο (κάτω από 95°C) , ο θερμοστάτης συστέλλεται, επιτρέποντας στο ελατήριο να επανατοποθετήσει τη βαλβίδα. Στο σημείο αυτό το στοιχείο αποφόρτισης της θερμοκρασίας είναι έτοιμο να προστατέψει το σύστημα ξανά.

ΤΕΧΝΙΚΟΙ ΠΑΡΑΜΕΤΡΟΙ

Ρύθμιση πίεσης: 10 Bar
Ρύθμιση ανοχής πίεσης: +5%,–10% της ρυθμισμένης πίεσης
Ρύθμισης θερμοκρασίας: Μέχρι 99°C
Ρύθμιση ανοχής θερμοκρασίας: 95°C – 99°C

ΑΦΑΙΡΟΥΜΕΝΟΣ ΕΝΑΛΛΑΚΤΗΣ ΗΛΙΑΚΟΥ ΘΕΡΜΟΣΙΦΩΝΑ

Τι είναι

Ο Εναλλάκτης Ηλιακού Θερμοσίφωνα είναι μια συσκευή, σχεδιασμένη από την VENMAN, που χρησιμοποιείται για την μεταφορά θερμότητας από τον λέβητα ή την αντλία θερμότητας προς το δοχείο του ηλιακού σας θερμοσίφωνα.

Τι κερδίζετε

Έχετε ζεστό νερό χρήσης ακόμα και σε μέρες με μικρή ή καθόλου ηλιοφάνεια.

Πλεονεκτήματα

> Είναι κατασκευασμένος από υλικά που δεν δημιουργούν φαινόμενα ηλεκτρόλυσης, τα οποία περιορίζουν την διάρκεια ζωή του ηλιακού σας θερμοσίφωνα.

> Διατίθεται με πλήρες σετ εγκατάστασης το οποίο περιλαμβάνει εξαεριστικό, βάνα απομόνωσης και παρελκόμενα σύνδεσης.

> Διαθέτει ενσωματωμένη ηλεκτρική αντίσταση, σε περίπτωση που δεν θα μπορείτε να χρησιμοποιήσετε τις άλλες 2 πηγές ενέργειας.

> Είναι συμβατός με όλους τους ηλιακούς θερμοσίφωνες, τους οποίους μπορείτε να μετατρέψετε από απλούς σε τρίθερμους άμεσα και εύκολα χωρίς την απεγκατάσταση του δοχείου.

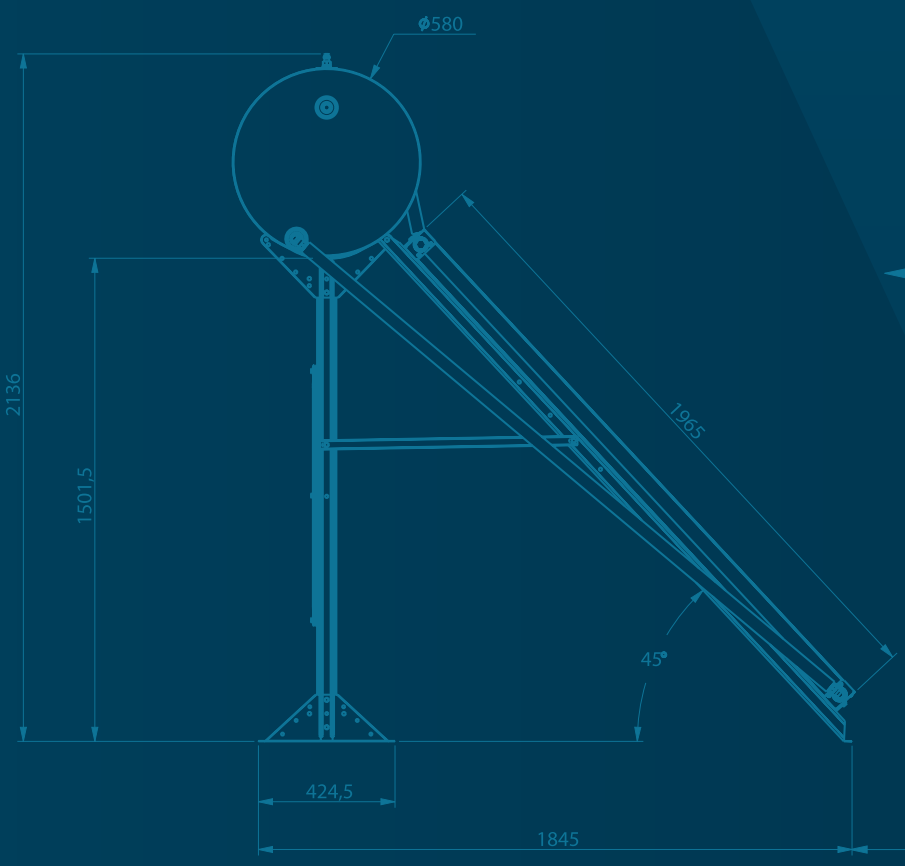
ϕ580
2136
1501,5
1965
45°
424,5
1845

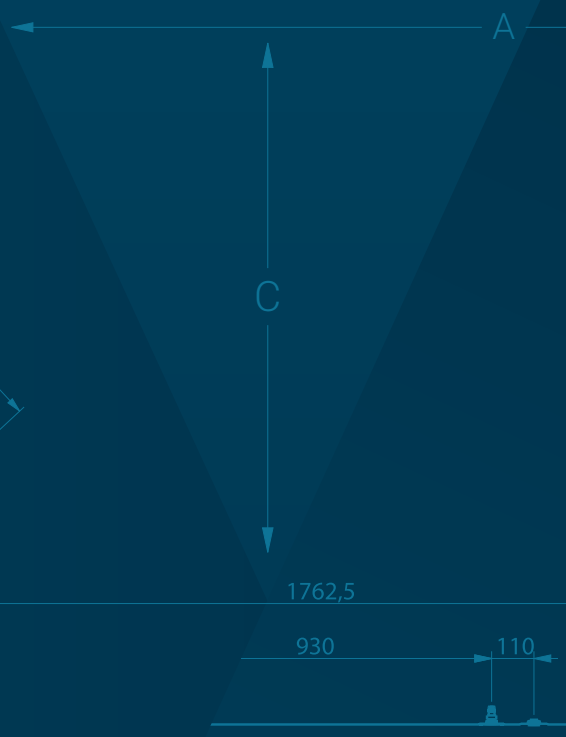
A
C
1762,5
930
110

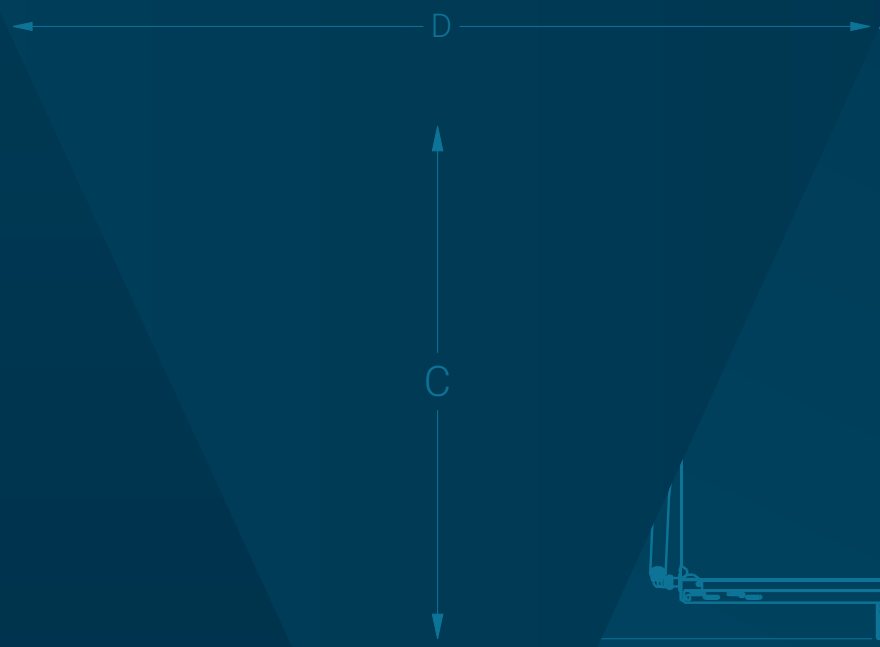
D
C

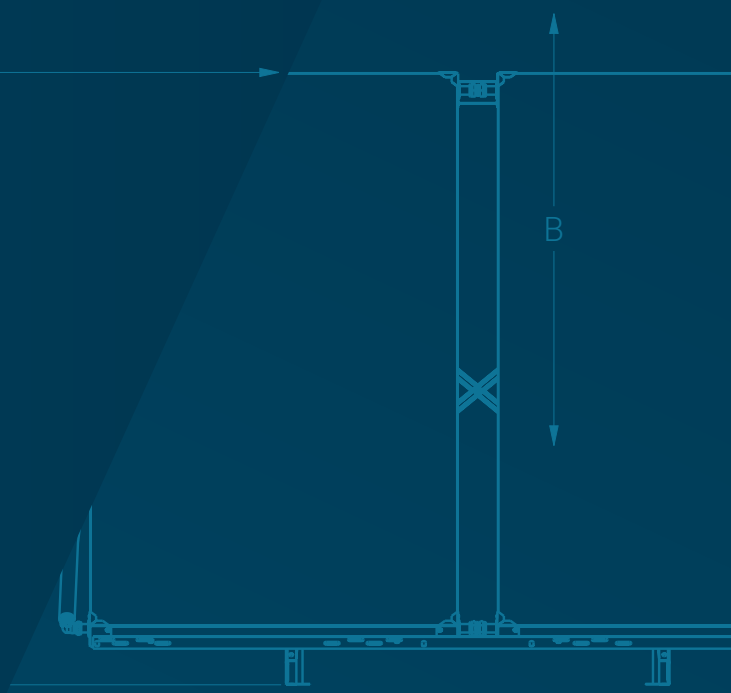
B

VENMAN

ENERGY SAVING PRODUCTS

ΟΛΟΚΛΗΡΩΜΕΝΕΣ ΛΥΣΕΙΣ ΗΛΙΟΘΕΡΜΟΣΙΦΩΝΙΚΩΝ ΣΥΣΤΗΜΑΤΩΝ ΜΕ ΔΙΕΘΝΕΙΣ ΠΙΣΤΟΠΟΙΗΣΕΙΣ

Ολοκληρωμένα συστήματα που ικανοποιούν τις ανάγκες σας για υψηλή απόδοση, αντοχή και οικονομία.

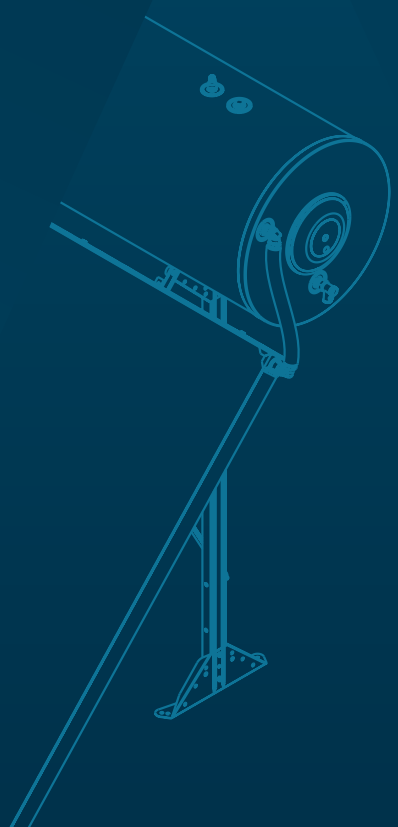

Ολοκληρωμένες **ΟΕΜ λύσεις**

← Λογότυπο

Δυνατότητα εκτύπωσης
του λογοτύπου σας πάνω
στο σύστημα.

ΗΛΙΟΘΕΡΜΟΣΙΦΩΝΙΚΑ
ΣΥΣΤΗΜΑΤΑ
ΜΕ ΔΙΕΘΝΗ
ΠΙΣΤΟΠΟΙΗΣΗ
SOLAR KMARK
ΚΑΙ DCL

↑ Πιστοποιητικά

Δυνατότητα έκδοσης
των πιστοποιητικών
στο όνομα της εταιρίας σας.

Προσαρμοσμένες Λύσεις →

Έτοιμοι να προσαρμόσουμε τα προϊόντα στις συγκεκριμένες ανάγκες σας, χρησιμοποιώντας:

> το δικό σας brand
> διαφορετικό εξωτερικό χρωματισμό
> διαφορετικό υλικό κελύφους
> διαφορετικό ηλιοθερμικό συλλέκτη
> διαφορετική βάση
> πολλαπλούς συνδυασμούς

Ανοξείδωτη Εσωτερική Δεξαμενη

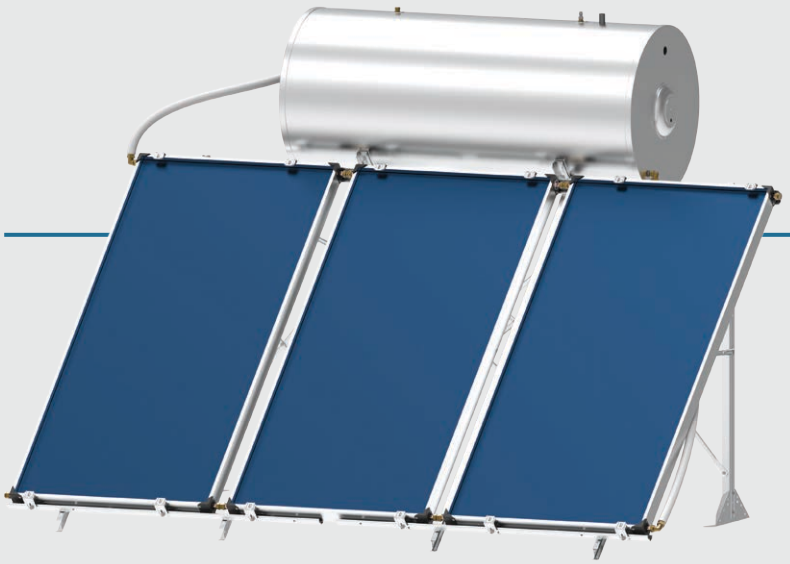

← Περισσότερες Δυνατότητες

> Δυνατότητα τοποθέτησης δυο τύπων συλλεκτών για το σύστημά σας.
> Δυνατότητα τοποθέτησης όλων των τύπων βάσεων.
> Δυνατότητα πολλών συνδυασμών συλλεκτών με τη δεξαμενή.

Ποιοτικός έλεγχος
για υλικά και προϊόντα

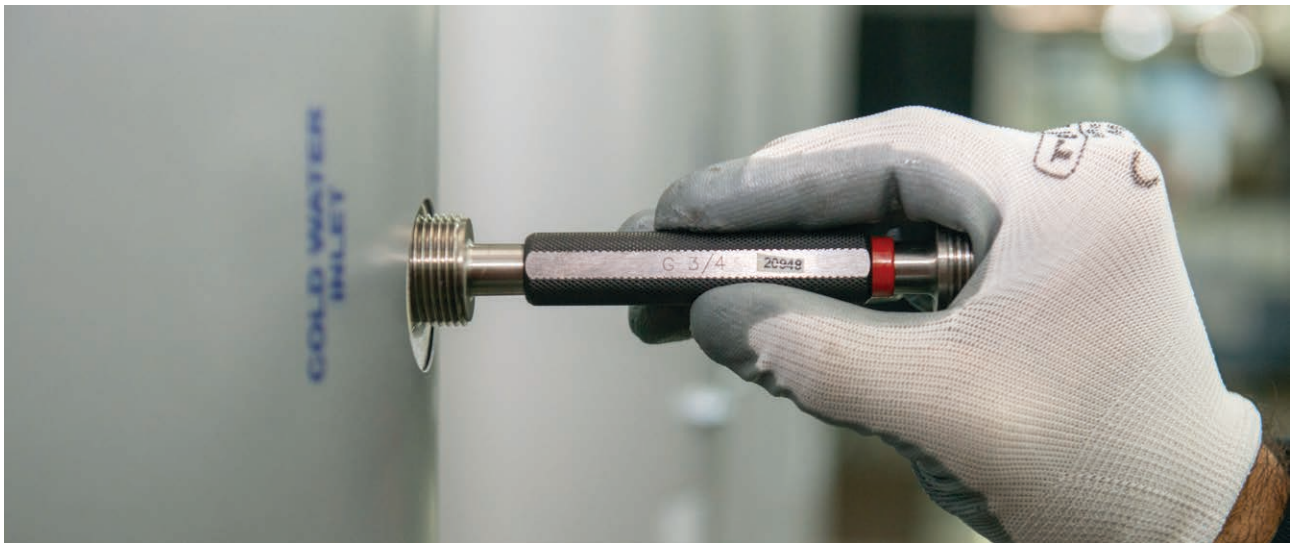

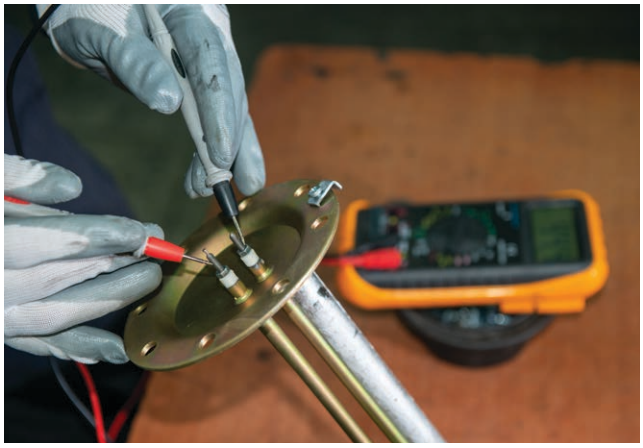

Έλεγχος
και ανάπτυξη
προϊόντων

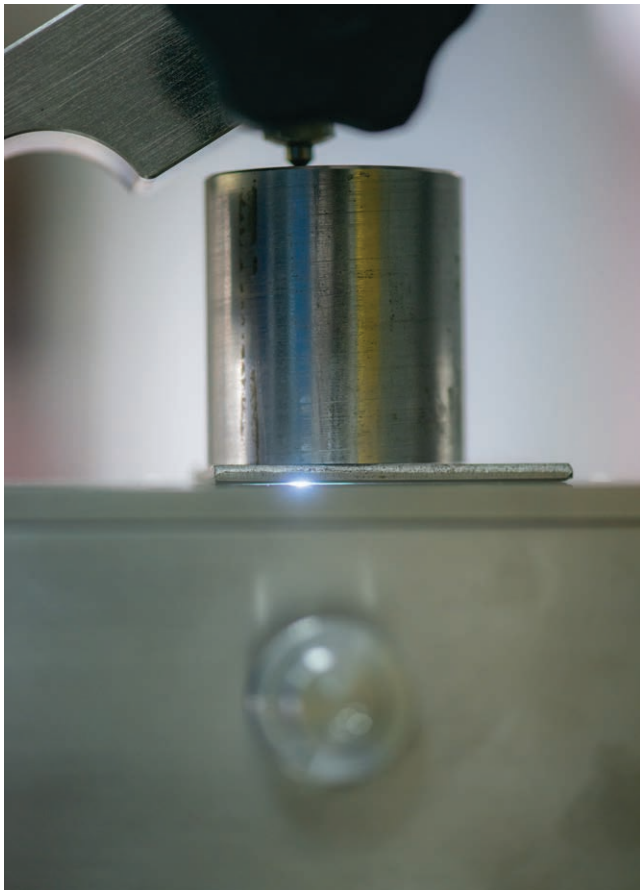

WWW.VENMAN.GR

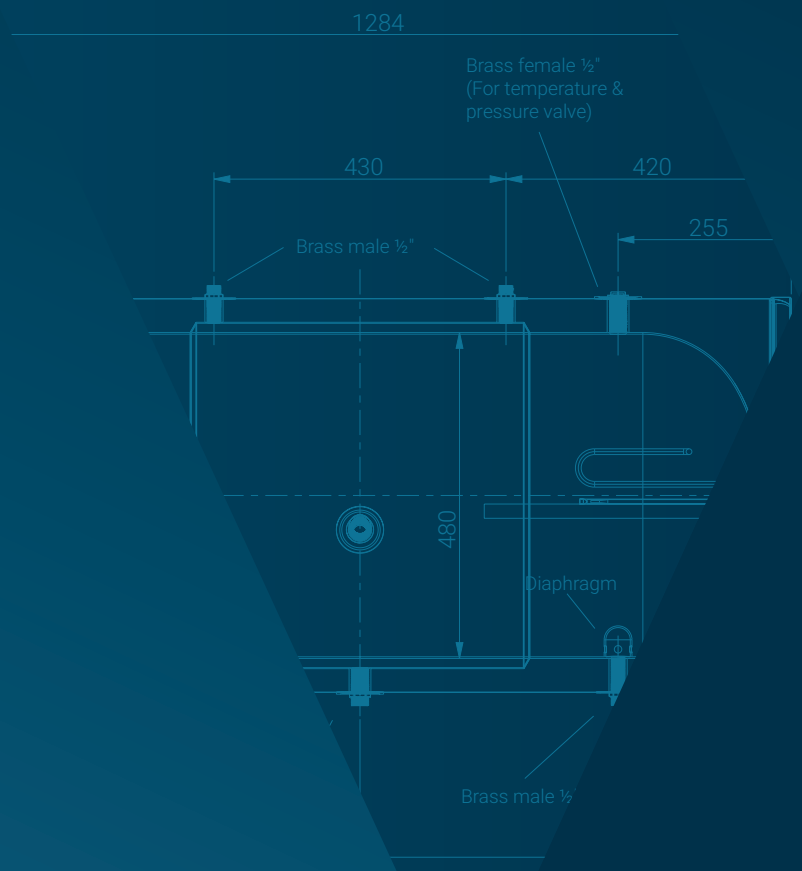

VENMAN
ENERGY SAVING PRODUCTS

11° χιλ. Π.Ε.Ο. Θεσσαλονίκης – Κιλκίς
ΤΚ 57022, ΤΘ 1091
ΒΙ.ΠΕ.Θ. Σίνδος, Θεσσαλονίκη
T: 2310 788 700
E: info@venman.gr

WWW.VENMAN.GR

COMMONROOM.GR